Министерство культуры Республики Абхазия
Абхазский государственный музей

А.И. ДЖОПУА
В.А. НЮШКОВ

АԥСУА БААГӘАРА ДУ – ВЕЛИКАЯ АБХАЗСКАЯ СТЕНА

Акуа-Сухум
2021

УДК
ББК

Аркадий Иванович Джопуа, Валентин Александрович Нюшков. Апсуа баагуара ду – Великая Абхазская стена

Научный редактор:
Кандидат исторических наук А.Н. Габелия

Рецензенты:
Кандидат исторических наук Г.Д. Гумба,
с. н. с. Отдела археологии Абхазского института гуманитарных исследований им. Д.И. Гулиа Г.А. Сангулия

В книге Аԥсуа баагәара ду – Великая Абхазская стена кандидатов исторических наук А. И. Джопуа и В. А. Нюшкова рассматриваются разные точки зрения на давно волнующие специалистов вопросы: кем, когда и с какой целью была построена Аԥсуа баагәара ду – Великая Абхазская стена. В отечественном абхазоведении это – первая попытка максимально представить в комплексе все имеющуюся историографию по данной проблеме и дать ей свою оценку.

Книга рассчитана на специалистов и широкий круг читателей.

© Министерство культуры РА, 2021
© Абгосмузей, 2021

Посвящается первопроходцу
Великой Абхазской стены
Иосифу Есхаковичу Адзинба

ПРЕДИСЛОВИЕ

На протяжении своей многовековой истории кавказские народы часто подвергались нападениям со стороны иноземных захватчиков. Чтобы сохранить свою независимость и этническую идентичность, они научились с глубокой древности строить оборонительные сооружения. Абхазы не были исключением. На территории современной Республики Абхазия до наших дней сохранились в полуразрушенном виде оборонительные сооружения, имеющие значение не только местного, но и общекавказского масштаба. К ним относятся Хашупсинская, Анакопийская (Новый Афон), Цебельдинская и Гагрская крепости. Они тесно связаны с древней и средневековой историей Абхазии и являются такими же важными для нас, как и письменные источники.

В Восточной Абхазии, вдоль южных склонов всего предгорного района с запада на восток, от устья реки Кяласур тянется знаменитая, более известная как Великая Абхазская стена (сокращенно ВАС). Некоторые ее именуют по названию означенной реки Келасурской стеной, что не верно, поскольку территориально она не ограничивается бассейном этой реки, а уходит далеко вглубь страны до р. Ингур. Между тем, Великая Абхазская стена имеет собственное местное название **Аԥсуа баагәара ду**, Так ее называют абхазы. Исходя и этого, посчитав это правильно, мы дали название нашей книге: **Аԥсуа баагәара ду** – Великая Абхазская стена[1].

Время, увы, этот объект не пощадило: сегодня от внушительного оборонительного, фортификационного сооружения остались редкие развалины отдельных башен и крепостей.

[1] В книге Твердого А.В. «Кавказ в именах, названиях, легендах: опыт топонимического словаря». Краснодар, 2008 г. на с. 172 в статье про р. Келасури отмечается, что «от устья реки в глубь Абхазии тянется знаменитая Абхазская или *Келасурская* стена – *Апсуаа рбаа ду* – Великая стена абхазов».

ВАС на протяжении двух столетий не перестает волновать умы специалистов, кавказоведов, да и просто краеведов. Само собой интерес к данной стене не ослабевает десятилетиями. Однако и сегодня никто не может ответить на вопросы: кому и зачем понадобилось строить это внушительное сооружение? Когда была воздвигнута стена и сколько времени строилась?

Таким образом, данная тема в современной историографии остается по-прежнему актуальной. Вот и мы решили вновь вернуться к ней. В данной работе использованы имевшиеся в нашем распоряжении материалы по ВАС, включены рисунки из отчета одного из авторов данной работы (А.И. Джопуа). Он же в 1990 г. прошел, после И.Е. Адзинба и Ю.Н. Воронова весь участок ВАС от приморской башни в с. Багмаран до р. Ингур, и далее до Черноморского побережья. Также авторами были проведены разведывательные работы по линии стены у башни № 1 (Приморская), в районе Мархяула (Гульрипшский район), по линии стены на участке Гуада-Аймара-Отап (Очамчырский район). Это дало нам возможность в комплексе рассмотреть и изучить стоящие вопросы по ВАС. В книге проанализированы источники и литература, позволяющие раскрыть тайну Великой Абхазской стены.

В XIX–XX вв. было переименовано значительное количество населенных пунктов и природных объектов, ранее носивших абхазские имена. Сделано это было по политическим, идеологическим мотивам. Поэтому в своей книге некоторые топонимические названия в их транскрипции, использованные в работах наших коллег, мы намеренно оставляем в том неизмененном виде, как они известны. При этом хотим отметить правильное звучание абхазских топонимов и гидронимов: Маджарка – **Мачара**, Галидзга (Гализга) – **Аалдзга**, Моква – **Мыку**, Келасури – **Кяласур**, Герзеул – **Гярзеул,** Цебельда – **Цабал**, Ткварчели – **Ткуарчал**.

Надеемся, что эта книга в значительной мере поможет в работе с археологическим материалом, облегчит комментирование и датировку по ВАС и послужит хорошим дополнительным материалом для исследования богатой материальной истории и культуры Абхазии, а также наш исторический экскурс по Великой Абхазской стене будет просто интересен читателю.

В заключение хотелось бы поблагодарить научного редактора А.Н. Габелия, хотим также выразить признательность своим рецензентам Г.Д. Гумба и Г.А. Сангулия за то, что они нашли время и прочли нашу книгу и подготовили рецензии. С благодарностью отмечаем нашего друга и коллегу, н.с. Абхазского института гуманитарных исследований им. д.и. Гулиа Н.И. Медвенского, ознакомившегося со значительной частью работы и сделавшего серию указаний, способствовавших улучшению текста.

ЧАСТЬ 1.
ПИСЬМЕННЫЕ ИСТОЧНИКИ

Богатство материальной культуры абхазов привлекало к себе внимание многих иностранцев, приезжавших в Абхазию в разное время в качестве путешественников, торговцев, миссионеров, послов и т. д. Они знакомились с краем, с его культурным, политическим и экономическим состоянием, что нашло отражение в их путевых заметках, отчетах, описаниях и зарисовках. Несмотря на то, что их наблюдения зачастую поверхностны, суждения – противоречивы, а информация носит порой неоднородный и случайный характер, в их работах сохранился разнообразный фактический материал, столь необходимый для всестороннего изучения истории края. По интересующей нас теме информация содержится в работах Арканджело Ламберти, Христофоро Кастелли, Жана Шардена, Вахушти Багратиони.

Побывавший в Мингрелии в первой половине XVII в. (1635–1653 гг.) итальянский католический священник Арканджело Ламберти оставил книгу о своем пребывании. В ней мы, в частности, находим: *«Колхида самой природой защищена со стороны гор, и если природа с другой стороны допустила пробел, то он был исправлен искусством и старанием [мегрельского] владетеля. Действительно, в некоторых местах со стороны моря нет ни лесов, ни болот, и оттуда враг легко мог бы забраться; здесь для защиты этого-то прохода выстроили несколько деревянных крепостей, в которых стоит стража, вооруженная ружьями. Такую же защиту они устроили также со стороны гор. Так как в одном месте, которое называется Олуше, горы открыты и враг легко может зайти и опустошить землю, то там с весьма большими расходами возвели стену, длиною в шестьдесят тысяч шагов и на известном расстоянии в ней находятся башни, занимаемые значительной стражей стрелков. Чтобы в них не было недостатка, одишские епископы, князья и знатные вельможи разделили между собою очередь помесячно, так что каждый помесячно охраняет это место своими людьми»*[2]. В книге Арканджело Ламберти име-

[2] Ламберти Арк. Описание Колхиды, называемой теперь Мингрелией //

ется также карта. Это одна и та же карта, что и у итальянского миссионера Христофоро Кастелли, но с разным оформлением ее окантовки с рисунками[3]. Он в 1632–1654 гг. находился в Грузии[4]. На карте хорошо видно крупное оборонительное сооружение с надписью *«Murus sexginta millihus Passum ad coeveendos Abascoru incursus»* – «Стена (длиной) в шестьдесят тысяч шагов (воздвигнутая) для приостановления набегов абасков»[5].

В этой связи хотелось бы отметить описание Арканджело Ламберти Колхиды и Мингрелии и на французском языке, заимствованное из весьма редкого «Собрания знаменитого ученого XVII в. Мельхиседека Тевено», хранителя королевской (Парижской) библиотеки, отличающегося переводом от первого вышеприведенного: «*Страна обширна; со стороны моря она болотиста, а в средине материка очень гориста. Кавказские горы предохраняют (обитателей ее) от набегов варваров, которые живут на них; там же, где горы, казалось, образовали некоторый проход, туземцы протянули стену, имеющую более 60,000 шагов в длину и прикрытую с боку башнями 84. Эта стена охраняется стрелками, которые сменяются ежемесячно; высшие чины города Одиши обыкновенно посылают их по очереди. Со стороны моря, в тех местах, где нет болот, страна, для защиты от набегов, также укреплена деревянными башнями. Мингрелия, постепенно подымаясь, простирается от морского берега, до высочайших Кавказских гор*»[6]. Здесь же,

Сборник материалов для описания местностей и племенах Кавказа. Выпуск 43. Тифлис, 1913. С. 211.

[3] Инал-Ипа Ш.Д. Труды в XI томах. Т. IV. Сухум, 2017. С. 221.

[4] Интерпретируя карту приложенной к «Описанию», видно, что Олуше локализовано где-то в верховьях р. Аалдзга, а сама стена тянется по предгорью примерно от верховьев р. Дуаб (правого притока р. Мыку) до верховьев р. Окум, то есть западный конец ее прерывается на значительном расстояние от Кодора, а восточный – от Ингура. Общая протяженность по прямой достигает всего лишь 20–25 км, и здесь можно вполне справедливо задаться вопросом: «Но зачем было, в таком случае, возводить стену с башнями на протяжении 25 км для защиты только одного прохода? Сам топоним Олуше некоторые исследователи связывают с мегрельским словом «проход». Инал-Ипа Ш.Д. Указ. соч.. С. 214.

[5] Черкесия в картах XIV– XIX вв. Составители: Езбек (Едыдж) Б. Б., Дауров Х. М., Джамирзе А. В., Хотко С.Х. Краснодар, 2011.

[6] Описание Колхиды или Мингрелии о. Ламберти, миссионера Конгрегации для распространения христианской веры // Записки императорского Одес-

в примечании, сказано про ВАС: «Эта стена начинается возле опустевшего турецкого селения Келасур. Здесь морскими прибоями башня почти разрушена. В двухстах шагах стоит другая, поменьше, и т. д. По словам исходивших здесь офицеров, эта стена на своем протяжении пересекает реки: Маджарку, Пьянчу, Кодор, идет чрез Цебельду, направляется на страну племени Джегер, пересекает реки Гализгу и Мокву, а потом идет на Самурзакань»[7].

В 1672 г. черноморское побережье посетил французский путешественник Ж. Шарден. В Мегрелии он встретился с итальянским монахом Иосифом Цампи[8]. Ж. Шарден пишет: *«Она [Колхида] была некогда защищена от абхазов с северной стороны стеною в шестьдесят миль длины, которая давно уже разрушилась; леса ее служат ей теперь защитою и главнейшей охраной»*[9]. «Слова «некогда» и «давно уже разрушилась», а также полное молчание автора о строительстве стены кем-либо из местных князей заставляет думать, что Шарден имел в виду древнюю каменную линию обороны под названием Келасурской стены. По-видимому, это больше соответствует действительности, хотя он и говорит о длине стены в 60 тысяч шагов»[10]. По всей вероятности, стена потеряла по причине сильного разрушения свою обороноспособность, поскольку сообщает он о ней в прошедшем времени. Заявление Шардена о том, что стена была построена против абхазов, можно объяснить только фактом, что в те времена абхазы оказались самыми опасными врагами мегрелов[11].

О бездействии стены в тоже время в своей большой работе «История царства Грузинского» отмечает Вахушти Багратиони-

---

ского общества истории и древностей. Том десятый. Одесса, 1877. С. 210.

[7] Там же. С. 210.

[8] Проведя 23 года миссионером в Мегрелии, И. Цампи написал большую работу почти в 60 страниц рукописного текста, состоявшую из 24 глав. Работа эта не была опубликована под именем автора, поскольку была подарена Ж. Шардену. В итоге Ж. Шарден составил книгу, включив в нее и книгу И. Цампи.

[9] Путешествие Шардена по Закавказью в 1672–1673 гг. Перевод Е. В. Бахутовой и Д. П. Коссовича. Тифлис, 1902. С. 21.

[10] Инал-Ипа Ш.Д. Указ. соч. С. 234.

[11] Гунба М.М. Келасурская стена // ИАИЯЛИ им. Д. И. Гулиа. Выпуск VI. Тб., 1977. С. 139.

они (1696–1757 гг.): *«К востоку от сей Анакопии, от моря до гор, обнес большой стеной Леван Дадиани [владетель Одиши Леван Дадиани (1611–1657).], для того, чтобы [сюда] не переходили абхазы, но (она) теперь бездействует»*[12].

Таким образом, часть специалистов (Т. Н. Берадзе[13], Ю. Н. Воронов[14], А. Ю. Непрошин, Т. М. Шамба[15] и др.), опираясь на сведения А. Ламберти, Х. Кастелли, Ж. Шардена, Вахушти, уверена, что ВАС была возведена в XVII в. против абхазов мегрельским князем Леваном Дадиани, который был вынужден перейти к обороне своих владений. Это выразилось в возведении и укреплении им фортификационных сооружений на границе с Абхазией[16].

Так, в 70-х гг. XVII в. итальянский миссионер Цампи в одном из своих писем сообщал в Рим: *«Мегрелии уже нет, так как из-за непрерывных войн она впала в состояние крайней разрухи... Сейчас здесь ни один человек не может чувствовать себя в безопасности, все пребывают в постоянном страхе, в ожидании нападения со стороны абхазов. Страх настолько велик, что люди бегут даже от собственной тени, принимая ее за абхаза»*. Чем были вызваны эти жесткие действия со сторо-

---

[12] Сообщения средневековых грузинских письменных источников об Абхазии. Тексты собрал, перевел на русский язык. Предисловием и комментариями снабдил Г.А. Амичба. Сухуми, 1986. С. 76.

[13] К VI в. возвел строительство древней линии укреплений Т.Ш. Берадзе, назвав ее «Келасурским рубежом», проходившим от моря и включавшим башню у побережья и «Тхубунскую крепость», соединявшихся со стеной с башнями. Но, посчитав, что от той древней стены, упоминаемой летописцем Джуаншером, ничего не осталось, ВАС он объявил творением Левана Дадиани, протянувшейся «от р. Келасур до р. Галидзги». Берадзе Т.Ш. Вахушти Багратиони и вопросы исторической географии Одиши // ВИГГ. Т. II. Тб., 1972. С. 66 –73.

[14] В качестве прямых и косвенных источников о времени сооружения стены исследователь использует ее сравнительный анализ с оборонительными сооружениями Мегрелии времени правления Левана II Дадиани. Речь идет о расположенных на берегах Ингура крепостях Рухи и Оцарце. Воронов Ю.Н. Келасурская стена // СА. 2. М., 1973. С. 121; Он же. Научное труды. Т. I. Сухум, 2006. С. 189.

[15] К XVII в. отнесли стену А.Ю. Непрошин и. Т.М. Шамба, полагая, что становится известен автор и инициатор строительства стены, т. е. Леван Дадиани. Следовательно, на их взгляд, стена это была по сути «Мингрельская». Непрошин А.Ю., Шамба Т.М. История абхазских князей Шервашидзе. М., 2013. С. 30.

[16] Воронов Ю.Н. Келасурская стена ... С. 120.

ны абхазов нам хорошо известно из письменных источников. Они указывают события, последовавшие после 1621 г., когда Леван II вступил в брак с дочерью владетельного князя Абхазии Шервашидзе, обесчестив, изувечив ее впоследствии.

Следует отметить, на сведения А. Ламберти, Ж. Шардена, Вахушти опираются и наши грузинские оппоненты, также считая, что ВАС была сооружена (возведена) в XVII в., в период 30-летней абхазо-мегрельской войны. Правда, тут они, закрыв глаза на истинные причины строительства стены (согласно А. Ламберти, Ж. Шардена, Вахушти), воспользовавшись в своих интересах ошибочной теорией П. Ингороквы (в которой отрицается автохтонность абхазов), утверждают, якобы Леван II Дадиани возвел ВАС против северокавказцев-апсуа, пришедших с Северного Кавказа и совершавших агрессивные походы на Мегрельское княжество[17]. В продолжении темы стоит отметить на свой лад подверглась интерпретации английская карта 1739 г., на которой указаны абхазы, Сухум и прочерчена вертикально черная линия с надписью «Wall – стена». Данная карта, в частности, была продемонстрирована на одном из каналов центрального грузинского телевидения. В изложении ведущего следует, что она является свидетельством (начиная с XVII в.) активных вторжений с гор Северного Кавказа северокавказцев (племен апсуа), для этого стена и была построена возле Кяласури Леваном Дадиани, чтобы защитить княжество Самегрело (Одиши), в том числе Сухум от них, при этом каждый мегрельский феодал был обязан служить на этой стене и, таким образом, оборонять эти территории. После смерти Левана II Дадиани представители княжества Самегрело не смогли эффективно защищать эту стену, и она стала постепенно терять свою функцию, а набеги с Северного Кавказа участились[18].

Между тем, источник Ламберти был внимательно исследован и проанализирован Ш.Д. Инал-Ипа. В частности, он отметил: «Несомненно, на мой взгляд, только одно: нет ни логических, ни достаточных фактических данных для отождествления Дадиановской стены с Келасурской», «если это участок Великой Абхазской стены, то мегрельский князь, видимо, лишь

[17] Папаскири З. Абхазия. История без Фальсификации. Издание второе, исправленное и дополненное. Тб., 2010. С. 82.

[18] Ответ Путину - Уникальная коллекция карт…, видео на youtube.com.

частично восстановил относительно небольшой ее отрезок», поскольку есть существенные различия по размерам, материалу, мощности и архитектуре стены, протянувшейся не в 60 тысяч шагов, а свыше 100 километров.

Здесь же Ш.Д. Инал-Ипа задает резонный вопрос: могли ли мегрелы возвести гигантское строительство от устья Келасура до Кодора, на чужой земле, то есть на территории княжества, с которым Дадиани находился в состоянии постоянной конфронтации? [19]. «Каким образом мегрелам удалось построить ее в соседнем княжестве, тем более, что война между Одиши и Абхазией была в самом разгаре?» – ставит вопрос уже другой исследователь, Р.А. Хибба. Он не согласен с тем, что ВАС была построена в период тридцатилетней войны между княжествами Одиши и Абхазия (1628–1667 гг.), в тоже время, Р.А. Хибба придерживается мнения, что ВАС была построена при византийском императоре Юстиниане в VI веке в оборонительных целях[20]. Верно, его и другое мнение, что если стена (использовавшаяся для защиты от врагов) проходила по территории Мегрельского княжества то она должна была быть использована для обороны всего Мегрельского княжества[21], а мы знаем, что это не так.

В это связи нельзя не согласиться, что для принятия даты XVII в. нет не объективных и достаточных фактических данных уже потому, что Арканджело Ламберти писал о «деревянной крепости», построенной Дадиани только в «одном месте», тогда как ВАС является исключительно каменным сооружением, длиной не в 60 тыс. ламбертиевских шагов, а около 100 км. К тому же Мегрелия в то время простиралась только до р. Кодор, а стена, как известно, начинается у устья р. Кяласур» в то время как основы ее строительства были заложены в раннем средневековье и функционировала она до XIX в[22].

[19] Инал-Ипа Ш.Д. Указ. соч. С. 215–216.

[20] Косвенное подтверждение тому, что стена была построена именно в VI веке, содержится в сообщении автора исторического сочинения XI в. Джуаншера Джуаншериани, где он упоминает пограничную Клисурскую стену, по мнению Р.А. Хибба.

[21] Хибба Р.А. Вопросы политической и социально-экономической истории Абхазии XVI–XVIII вв. Сухум, 2014. С. 39–40.

[22] Маан О.В. Абжуа. Историко-этнологические очерки Очамчирского района Абхазии. Сухум, 2006. С.78.

Таким образом, специалисты в своей аргументации сходятся в одном, а именно в том, что ВАС не могла быть построена в XVII в. и отдают предпочтение более древнему периоду ее возведения:

Во-первых, не контролируя территорию между реками Кодор и Кяласур, мегрелы не могли возвести в этом месте столь внушительное сооружение в условиях войны с абхазами.

Во-вторых, Ламберти отмечает строительство только деревянных башен, а, как известно, стена была каменная.

В третьих, обнаруженные на разных участках ВАС материалы раннего и зрелого средневековья однозначно указывают, что этот памятник архитектурного зодчества не имеет отношения к XVII в.

Поэтому, единственное, что можно предположить в позднее средневековье достраиваются некоторые участки ВАС[23], так как есть сведения, что с 1648 по 1672 гг. стена *«давно уже разрушилась»*[24] и какое-то время *бездействовала*[25].

Далее отметим древнегрузинские письменные источники. На них тоже ссылаются кавказоведы, видя в них ответ, когда была построена ВАС.

Первый источник – это сочинение древнегрузинского историка Джуаншера Джуаншериани XI в. «Житие Вахтанга Горгосала»[26]. В нем можно прочесть: *«…пошел [Мурван Ибн Мухаммед] следом за ними и разорил и ту трехоградную крепость, что есть Цихе-годжи, преодолел пограничную Клисурскую стену». «И когда Глухой [Мурван] вошел в Клисуру, которая в то время являлась границей между Грецией и Грузией, разорил город Абшилии Цхум. Затем подступил к Анакопийской крепо-*

[23] Бгажба О.Х., Лакоба С.З. История Абхазии с древнейших времен до наших дней. Сухум, 2007. С.189.

[24] Путешествие Шардена по Закавказью в 1672 – 1673 гг.… С. 21.

[25] Сообщения средневековых грузинских письменных источников об Абхазии. Тексты собрал, перевел на русский язык. Предисловием и комментариями снабдил Г.А. Амичба. Сухуми, 1986. С. 76.

[26] Нарративная ценность данного источника весьма сомнительна, на что неоднократно указывалось рядом специалистов. См., например: Касландзия Н.В. О ситуации в Западном Закавказье в 30–80 гг. VIII в. К вопросу о достоверности сведений грузинского писателя XI в. Джуаншера Джуаншериани // Абхазоведение. Археология. История. Этнология. Выпуск X. Сухум, 2016. С. 62.

сти»[27]. События происходят в 30-х гг. VIII в. Наше внимание больше всего приковывает в данном фрагменте упоминание Клисурской стены. Но об этом позже.

Второй источник – древнегрузинский манускрипт (Sin 50) X в.[28], обнаруженный З. Алексидзе в монастыре на Синайском полуострове. Он содержит неизданную редакцию второй части «Обращения Картли» и «Жизни сирийских отцов». В нем, в частности, сказано: *«И персы возвели также оборонительную стену Клисура, когда они соорудили Ворота Овсети и они сделали ее больше, чем Ворота Хазар, и они обратили Хазар в бегство»*[29].

Ссылаясь на данную рукопись, ряд исследователей, в том числе ее первооткрыватель З. Алексидзе, Л.Г. Хрушкова, М.С. Гаджиев, М.К. Хотелашвили-Инал-Ипа, А.Ю. Виноградов, и др. приходят к однозначному выводу, что ВАС была построена персами в VI в. Их мнение мы рассмотрим более подробно. Кстати, данная версия также поддерживается и в историческом очерке статьи про Абхазию в Большой российской энциклопедии (2005 г.) (автор А.Ю. Скаков).

Итак, исследуя раннехристианскую архитектуру Восточного Причерноморья, византинист Л.Г. Хрушкова не обошла стороной ВАС, приписав уверенно ее строительство не византийцам а персам[30]. И в своей новой, недавно изданной монографии она также продолжает придерживаться своего мнения. Она полагает, что ВАС – это крупная фортификация, ее «по некоторым источникам, можно датировать серединой VI в., более точно, – между 553 и 568 гг., временем персидских успехов в войне против византийцев. Тогда граница между зонами персидского и византийского контроля проходила по р. Келасури. Леван II Дадиани в XVII в. частично восстановил стену»[31].

[27] Сообщения средневековых грузинских письменных источников об Абхазии… С. 28.

[28] Фрагмент грузинской рукописи, открытой в 1994 г. в монастыре Св. Екатерины на Синае.

[29] Alexidze Z. La Construction de la d'apres le nouveau manuscript sinaïtique No 50 // Travaux et Mémoires. T. ΚΛΕΙΣΟΥΡΑ 13. Paris, 2000. P. 677.

[30] Хрушкова Л.Г. Раннехристианские памятники Восточного Причерноморья (VII–VIII века). М., 2002. С. 30, 41.

[31] Хрушкова Л.Г. Восточное Причерноморье в византийскую эпоху: История. Архитектура. Археология. Калининград – Москва, 2018. С. 35.

По мнению археолога М.С. Гаджиева, данный источник о времени строительства этой фортификационной линии на Западном Кавказе является важнейшим на сегодня аргументом для датировки Келасурской стены (ВАС) – серединой VI в.[32].

Надо заметить, данная рукопись из монастыря привлекла внимание и антиковеда А.Ю. Виноградова[33]. Отталкиваясь от рассказа «Жизнь Вахтанга Горгосала», исследователь в качестве южной границы «Греции», состоящей из Апсилии, указывает Клисуру, «т.е. оборонительную стену, воздвигнутую персами в 560-х гг.», ссылаясь на того же З. Алексидзе. Это же у него повторяется и в монографии, написанной совместно с Д.В. Белецким[34].

Постройку персами ВАС рассмотрела также в своей книге абхазский специалист М.К. Хотелашвили-Инал-Ипа[35]. По мнению ее, «вопрос о строителях и дате возведения Келасурской стены, этого грандиозного сооружения, ставший вдруг спорным с начала 1972 г., разрешился совершенно неожиданным образом», а именно благодаря все той же рукописи (Sin 50) из монастыря св. Екатерины[36]. Ссылаясь на эту древнегрузинскую рукопись, М.К. Хотелашвили-Инал-Ипа установила этапы строительства стены. Первый этап – это 530-е гг. или 555 г. (когда персы находились в Мисиминии)[37], но, скорее всего, на ее взгляд, строительство стен, башен и крепостей, вероятно, шло позже, между 562 и 571 гг., в период действовавшего мирного договора, заключенного между Византией и Ираном. В строительстве стены с башнями и крепостями участвовало местное население Абхазии, «изнуренное», как и в Албании, царями

[32] Гаджиев М.С. Хумара: некоторые строительные параллели и проблема датировки укреплений // Очерки средневековой археологии Кавказа. М., 2013. С. 63.

[33] Виноградов А.Ю. Византийская политика в Восточном Причерноморье (вторая половина VII – первая половина X в.) // Древности Западного Кавказа. 1. Краснодар, 2013. С. 163.

[34] Виноградов А.Ю., Белецкий Д.В. Церковная архитектура Абхазии в эпоху Абхазского царства. Конец VIII – X в. М., 2015. С. 29.

[35] Хотелашвили-Инал-Ипа М.К. История и этнография Абхазии. Сухум, 2019. С. 296-337.

[36] Там же. С. 328.

[37] Там же. С. 332.

персидскими в их возведении[38]. Как предположил специалист, в какие-то периоды строительство стены продолжалось самой Византией с использованием местных инженеров, местных людских ресурсов и местных технических приемов, находя для аргументации своего вывода странность построения этой стены, конкретизируя на ее Келасурском участке[39]. Для усиления своей же версии, возвращаясь к строительству абхазской стены персами, автор находит сходство в ее строительных приемах с некоторыми Дербентскими стенами[40].

Однако и у персидской версии происхождения ВАС нашлись свои противники, например, академик О.Х. Бгажба. Он отмечает, что некоторые специалисты ошибочно приписывают постройку ВАС персам между 553 и 568 гг.[41]. На его взгляд, «в Синайской рукописи X в., не ровеснице данного памятника, не говорится конкретно о месте, где построили «стену Клисуры»[42]. По мнению исследователя, исторически трудно обосновать такую бурную строительную деятельность персов в Апсилии и Мисиминии VI в. Здесь персы были мимолетно (в 550 г., летом несколько месяцев в Апсилии и в 555–556 г. – полгода в Мисиминии). Вообще, древнеабхазское население, особенно апсилы, являлись союзниками византийцев, на них распространялась сфера их владычества. Основной театр боев с персами у них находился именно в Лазике, где были и клисуры Юстиниана. За такое короткое время персы вряд ли могли построить Келасурскую стену в Апсилии, которая абсолютно не напоминает по кладке Дербентскую стену в Дагестане. Персидских материалов у Келасурской стены археологами пока, увы, не найдено, ибо если бы персы даже находились здесь в течение 9 лет (между 562 и 571 гг.), то они оставили бы какие-либо материальные артефакты у данной стены, которую

[38] Там же. С. 333.

[39] Таким образом, исходя из озвученной версии М.К. Хотелашвили-Инал-Ипа, получается, что ВАС была персо-византийская, что на фоне персо-византийской войны в VI в. это выглядит алогично, даже если она допустим строилась не одновременно.

[40] Хотелашвили-Инал-Ипа М.К. Указ. соч. С. 334-336.

[41] Бгажба О.Х. Где проходила *«Клисура»* Джуаншера? // Абхазоведение. Археология. История. Этнология. Выпуск 2. Сухум, 2003. С. 67.

[42] Бгажба О.Х. «Немного о многом»: реплика на одну статью из сборника / «Республика Абхазия. № 96. 2019.

будто бы строили, уверен О.Х. Бгажба. «Но персов в Апсилии в это время, скорее всего, просто не было. Ведь будучи летом пару месяцев в Тцибиле (Цабале) они оставили в башне №2, где апсилы устроили персам бойню, монету Кавада II и железный конский панцирный набор, т.е. сведения письменного источника (550 г.) подтвердились археологами». «В любом случае, – пишет О.Х. Бгажба, – если считать строителями византийцев или персов, делить на две части Апсилию в VI в. некорректно»[43].

Не согласен с персидской версией и О.В. Маан, который, в частности, указал, что сравнивать Дербентскую стену в Дагестане с Келасурской стеной (ВАС) нельзя, поскольку «строительные технологии там применялись совсем другие (Дербентская стена сложена из хорошо обработанных (обтесанных) каменных блоков, тогда как Келасурская стена построена из булыжного камня)». Автор весьма резонно отмечает, что если аналогично Дербентской стене велись работы по возведению Келасурской стены (ВАС) в Абхазии, то об этом должны были сообщить Прокопий или Агафий, достаточно подробно описавшие персо-византийскую войну, при этом, не обмолвившись ни словом о строительстве стены персами. Справедливо замечено, что для строительства столь крупного сооружения, каким является Абхазская стена, требовался громадный контингент рабочей силы из местного абхазского населения, подчиненной единой воле и единому плану.

Сама стена, считает О.В. Маан, не могла быть построена персами, поскольку они дважды вторгались в Абхазию: в середине VI в., пробыв два месяца в Цебельде, и в 555 г., примерно с весны до зимы. «Поэтому сомнительно, чтобы за столь сравнительно короткий период времени они могли построить гигантскую стену длиной в 160 км»[44].

Не поддержал данную версию также Ш.Г. Кайтан. На взгляд молодого археолога, «предпринятый персами поход в Абхазию не привел к желательным для них результатам. Им не удалось здесь закрепиться. После этого персы несколько раз пытались осуществить свои завоевательные планы на этой

[43] Там же. № 96. 2019.

[44] Маан О.В. Культурно-этнические контакты абхазов в раннем средневековье. Сухум, 2014. С. 88.

территории (550 г., 533 г., 555 г.), однако все они были безуспешны». В итоге автор не согласился с новой персидской версией о постройке ВАС в середине VI в., так как она, «имеет заметные хронологические противоречия», да и к тому же, не получив поддержки «ни в одном социальном слое Абхазии», персы не только теоретически, но практически не смогли бы построить Абхазскую стену[45], т.е. ВАС.

[45] Кайтан Ш.Г. О Великой Абхазской стене и персидской версии ее постройки // Абхазия в мировой истории и международных отношениях. Памяти Владислава Григорьевича Ардзинба к 70-летию со дня рождения. Материалы Международной научной конференции. Сухум – М., 2016. С. 233.

ЧАСТЬ 2.
ИСТОРИОГРАФИЯ

Уже полтора столетия привлекают внимание исследователей руины ВАС. Ее изучением занимались многие и многие неравнодушные к этому памятнику старины специалисты (краеведы, археологи и др.). Правда, их более ранние сведения о стене, ее датировке, протяженности, количестве башен, ориентации бойниц были откровенно двойственны. Тем не менее, и они заслуживают нашего внимания.

Итак, попытки проникнуть в тайну этого грандиозного сооружения начались с XIX в. когда впервые стену подробно отметил в своей книге французский путешественник Фредерик Дюбуа де Монпере. В 1833 г.он осмотрел и зарисовал приморский участок ВАС вместе с Приморской башней №1. Он решил, что основной причиной появления этого памятника был «воинственный дух» местных племен, который в последние века до н. э. «заставил греков замкнуть свою территорию до самого подножия гор необъятной стеной». По мнению этого автора, стена была обращена на северо-запад, в сторону реки, а длина ее достигала 160 верст. Строительство было им отнесено к VI в. до н. э.[46].

Между тем, известный краевед В.И. Чернявский отнес время возведения ВАС на тысячу лет вперед[47]. Вначале он о ее строителях почти не говорит, упомянув только о том, что прекрасное изображение этой стены, окружавшую южную половину Абхазии имеется на карте Ламберти. Отметив, что стена начинается в 5 верстах к югу от Сухума на левой стороне устья р. Кяласур, краевед далее заметил, что «это и есть настоящая Трахея Прокопия; замыкающая суженную полосу берега стены и высокие башни оставляют для проезда только ворота. Остатки стены тянутся на гору, где на террасе лежит древний замок в развалинах». Также В.И. Чернявский указал, что ущелье по р. Кяласур замыкалось несколькими башнями, а уже чуть дальше семь древних башен замыкало ущелье р.

[46] Дюбуа-де-Монперэ Фр. Путешествие вокруг Кавказа. Сухум, 1937. С. 147.

[47] Правда, в газете «Черноморский вестник» от 27.06.1896 г. В.И. Чернявский присоединяется к мнению Дюбуа.

Мачары. Из этого можно заключить, что именно византийцев он считает строителями ВАС, отнеся начальный участок стены к VI в. н. э.[48].

Чуть ранее, к V в., для защиты Сухума от абхазов (указав почему-то, что к северу от города были расположены остатки боевой стены) отнес постройку ВАС Элизе Реклю[49]. Свою схему локализации ВАС предложил и И. Лихачев. На ней видно, что стена тянется от устья р. Кяласур до Бедии[50]. Конкретно в районе с. Члоу (Очамчырский район) указание стены дает В. Гарцкия: «После того места, где впадает в р. Мокву правый приток ее, р. Улыс, дорога поворачивает на северо-запад, по правому берегу притока, и поднимается по живописному холму, где расположены, там и сям, сакли селения Тхина. За этим холмом дорога поворачивает налево и идет у подошвы горы до пещеры. Недалеко от пещеры, встречается каменная стена, спускающаяся с гор в долину полукругом и заключающая в себя жилые и хозяйственные постройки и поля нескольких дымов селения Члоу». Также у него сказано о старинных четырехугольных башнях, входящих в состав стены. Они из дикого камня и находятся на значительном расстоянии друг от друга[51].

В 1886 г. московский археолог П.С. Уварова непосредственно осмотрела часть стены (башни) на Мачарском и Приморском участках (у нее она именуется т.н. Гигантской Абхазской стеной). Она отметила, что стена «сложена из огромных голышей или галек тесно сложенных и подобранных между собой и связанных тою же местною, весьма крепкою, известью. Внутренние стены в башни обтесаны и представляют довольно гладкую поверхность. Башня уходит глубиной своей в противоположную от нас сторону стены, что заставляет

[48] Чернявский В.И. Записка о памятниках Закавказья, исследование которых наиболее настоятельно // Протоколы V Археологического съезда в Тифлисе. Т. I. М., 1882. С. 18, 19.

[49] Элизе Реклю. Земля и люди. Всеобщая География. Том VI Азиатская Россия. С.-Пб., 1898. С. 98.

[50] Лихачев И. Чловская пещера и легенда об Абласкире – Прометее / Труды V Археологического съезда в Тифлисе. М., 1881. С. 248.

[51] Гарцкия В. Из абхазских народных преданий и поверий // СМОМПК. Выпуск XIII. Отдел II. Тифлис, 1892. С. 39.

Никитина[52] предполагать, что она назначалась для обстреливания внутренней ее стороны»[53]. По поводу датировки стены П.С. Уварова «более склонна согласиться с мнением Дюбуа», полагая, что она доходила до Ингура и далее к морю[54]. В тоже время П.С. Уварова не согласилась, что, по преданию, стена была возведена «Юстинианом для защиты якобы Абхазии от набегов соседних горских племен»[55].

В том же 1886 г. Абхазию посетил московский археолог В.И. Сизов, который высказал другое мнение. Процитировав Ламберти, исследователь отметил, что «в таком случае построение Келасурской стены нужно было бы отнести к довольно позднему времени, а между тем приведенные свидетельства грузинских летописей и писателей, цитируемых Дюбуа, указывают на весьма почтенную древность этой стены. Самый массивный характер ее постройки, правильность и солидность башни у моря свидетельствуют, по моему мнению, никак о строительной технике мингрельцев. При том, судя по башне близ моря, стена эта обращена фасом своим к Мингрелии или Грузии, что именно и указывает на пограничный оборонительный характер этой стены для византийских владений»[56].

Свои наблюдения о ВАС на Келасурском участке оставила нам также и Карла Серена, побывавшая в Абхазии в 1881 г. Путешественница отмечала, что часть цитадели еще высится на склоне холма; увитая плющом и ползучими растениями она напоминает средневековые бурги, чьи легендарные руины погрузились в Рейн. К какому времени относится эта постройка? Это трудно сказать. Большинство древних сооружений, которыми усеяна кавказская земля, не имеет даже преданий. От форта, расположенного на середине склона, стена спускается к берегу моря, где находится второе оборонительное сооружение; таким образом, доступ и снизу и сверху был перекрыт. В каменной стене был сделан лишь один арочный проем, да-

[52] Фотограф, сопровождавший П.С. Уварову.

[53] Уварова П.С. Кавказ (Абхазия, Аджария, Шавшетия, Посховский участок). Путевые заметки. Т. II. М., 1891. С. 93.

[54] Там же. С. 94.

[55] Уварова П.С. Христианские памятники // МАК. Вып. IV. М., 1894. С. 34.

[56] Сизов В.И. Восточное побережье Черного моря. Археологическая экскурсия // МАК. Выпуск II. 1889. С. 47.

ющий проход сухопутной дороге, связывающий Келасури с Сухумом[57].

Вслед за Карлой Серенной мы находим еще одно интересное созерцание ВАС у В. Прогульбицкого. Он в 1892 г. писал: «Несколько далее узкая полоска береговой равнины совершенно заграждается толстой каменной стеной, спускающейся с гор и упирающейся прямо в море. Стена эта, надо полагать, принадлежит той глубокой старине, к которой археологи относят большинство памятников древности, во множестве разбросанных по всему восточному побережью Черного моря и доказывающих, что этот приморский край, ныне почти пустой, в отдаленнейшее время был заселен колониями предприимчивых, высококультурных народов» [58].

Здесь же он отмечает, что «расположение стены (она проникает далеко в глубь гор, по хребту левого берега реки Келасури, которая и поныне составляет северо-западную границу Цебельды) дает повод думать, что она служила колонистам оплотом от вторжений и набегов на их богатые колонии аборигенов, населявших Цебельду и Дал. О древности стены свидетельствует необычная в наше время прочность цементных соединений строительного материала». Важно, что, пишет В. Прогульбицкий, «стеной этой, как готовым и довольно солидным укреплением, пользовались в очень недавнее сравнительно время и наши (русские) и турецкие войска». В самой стене «для дороги пробита широкая брешь в том месте, где, по-видимому, и в древности были ворота, так как в стороне от моря тут же невдалеке, видны развалины сторожевой башни»[59].

Сохранилось еще одно свидетельство о ВАС, которое находим у А.Н. Дьячкова-Тарасова. Он указывает, что она в XIX в. (на ее Келасурском участке) была использована переселенцами – греками. В 1869 г. близ древней стены, «тянувшейся от устья Келасури до р. Ингур, где она заканчивалась в шести верстах от Зугдиди» было основано первое селение греков

[57] Серена К. Путешествие по Абхазии. М., 1999. С. 119.

[58] Прогульбицкий В. Поездка в Цебельду. Путевые заметки впечатления в книге «Абхазия – Страна души». Том I. Составители, авторы проекта, предисловия, комментариев М. и В. Котляровы. Нальчик, 2011. С. 510.

[59] Там же. С. 510.

– Александровское. «Греки и воспользовались этой стеной, входившей в состав их надела и довольно хорошо сохранившейся на пространстве 40 саженей: они разбили стену на 20 участков и перпендикулярно к ней сложили из камней на глине каменные перегородки»[60].

Уже с начала XX в. ученые того времени переходят уже от визуальных наблюдений конкретно к археологическим работам в районе Приморского участка ВАС. Первым зачинателем этих исследований можно считать археолога и этнолога А.А. Миллера. Под его руководством в 1907 г. была обследована приморская часть стены и проведены раскопки в башне №1. «В 6 верстах от Сухума, у реки Келасур, – отмечает он, – начинается стена, идущая с перерывами вплоть до реки Ингур. У берега стена имеет башню, на холме тут же к ней примыкает укрепление овальной формы с одним входом. Возможно, что это древняя Трахея, известная по описанию Прокопия войн Хозроя с Юстинианом. Неглубокая раскопка башни дала типичную культуру: обломки поливных с узором сосудов неместной работы»[61].

Более обстоятельно уделил внимание А.А. Миллер комплексному археологическому обследованию Абхазии в работе, посвященной разведкам на Черноморском побережье Кавказа в 1907 г. Безусловно, его внимание не могло не привлечь находящееся за рекой Кяласур древнее укрепление, имеющее связь со стеной, которая начинается у самого берега моря высокой башней (ныне именуемой Приморской или башней №1).

Из сообщения АА. Миллера следует: «башня выстроена из булыжного камня на цементе и обращена широкой частью к морю. Она имела два или даже три этажа и боковые пристройки, от которых в настоящее время сохранились лишь фундаменты. Окна выходят в строну моря. Со стороны гор башня имеет одно большое окно. Откуда был вход в башню, – сказать трудно, так как обе стены в узкой части постройки развалились. С внутренней стороны стены булыжники оббиты и сглажены в одну плоскость, крыши нет. В северо-западном углу с

[60] Дьячков-Тарасов А.Н. Абхазия и Сухум в XIX столетии // ИКОИРГО. Том XX, 1909-1910. Тифлис, 1910. С. 198.

[61] Миллер А.А. Археологический и этнографический очерк Черноморского побережья // Живая старина. Вып. 1. СПб., 1908. С. 132.

внутренней стороны был выступ прямоугольных очертаний». Как показал раскоп, это была пристройка в виде ящика чисто оцементированного внутри. Как признается археолог, «раскоп был чрезвычайно затруднителен, так как внутри башня была засыпана обвалившейся крышей и стенами. Углубиться более 2 метров было трудно вследствие того, что стены мешали выбрасыванию земли и раскоп не был доведен до материка и фундамента, вскопана была часть башни».

Из обнаруженных здесь находок А.А. Миллер указывает следующие вещи, представлявшие, по его словам, мусор – обломки больших глиняных сосудов, фрагменты поливной посуды: кусок тарелки с вдавленными линиями и дно чашечки, тоже поливной внутри с такими же с вдавленными линиями и клеймом в середине.

Не ограничившись описанием только Приморской башни, автор дал и краткую информацию по самой стене: «От башни, стена тоже из булыжного камня на цементе, поднимается на гору к укреплению, где и прерывается. В месте, обозначенном на плане на линии стены, была вторая башня. На фундаменте ее выстроен теперь дом. На верхушке холма, с особенно крутым скатом с северной стороны и к долине р. Келасури, находится укрепление значительных размеров в виде сомкнутой стены неправильных очертаний. Стены из булыжника на цементе с южной стороны едва возвышаются над поверхностью, со стороны же ущелья достигают несколько метров высоты. В этой же части крепости видны фундаменты внутренних построек. Сколько можно судить по сохранившимся остаткам, в крепостной стене был лишь один вход, с южной стороны. Это дверь, несколько больше обыкновенных размеров; облицовка была деревянная и бревна вложены были в особые пазы. С юго-западной стороны около крепости видны развалины маленького храма»[62].

Вслед за археологическим исследованием еще одно подробное описание Приморской башни и близлежайшего участка мы встречаем в Путеводителе за 1927 г. В нем сказано, что «широким фасом к морю стоит в руинном состоянии узкая башня, расколовшаяся на две части (Приморская – *Авторы*).

[62] Миллер А.А. Разведки на Черноморском побережье Кавказа в 1907 году // ИАК. Выпуск 33. М., 1909. С. 75–77.

От нее идет с северо-востока почти по прямой линии стена, сначала – по прибрежной ровной плоскости, затем – по склону первой возвышенности, имеющей к юго-востоку слегка волнистую поверхность, а к северо-западу почти отвесный скалистый обрыв, спускающейся до низин, богато обработанных под огороды, сады, кукурузные поля и табачные плантации. Местами стена и обрыв настолько высоки, что являются совершенно недоступным; и р. Келасур, подходившая в древности под обрыв горы, еще более усиливала оборону. Топографическое положение показывает, что фас обороны обращен на северо-запад. Поднявшись на высоту 2 м, до плоскости первой возвышенности, стены подходит к остаткам своеобразного огромного укрепления, удлиненно-овального типа, вытянутого с северо-востока на северо-запад длин. 250 шагов, ширина 100 шаг. Здесь, вероятно, помещался гарнизон, оберегавший приморье»[63].

В августе 1922 г. в Сухуме было создано Абхазское научное общество (АБНО), которое сделало немало в плане изучения исторических памятников края. Это касается, конечно, и ВАС[64]. Так, в 1925 г.советский и сухумский исследователь В.И. Стражев и профессор А.С. Башкиров в результате осмотра отдельных участков ВАС поставили под сомнение вывод В.П. Сизова об ее ориентации. В.И. Стражев вполне закономерно ставит, исходя из противоречивых заключений, вопрос: «Где же, действительно, ее фас? На юго-востоке или на северо-западе, кого стена защищала: византийцев от мингрельского юго-востока или диоскурийцев от варварского северо-запада?»[65]. А.С. Башкиров подтвердил идею В.И. Стражева о северо-западной ориентации стены (там расположен фас), опираясь на его личное обследование топографического положения стены, и составил описание ее приморского участка[66].

Следует сказать, что первое, наиболее развернутое ис-

[63] Кавказ с 11 картами, 9 планами, 3 схемами, 4 таблицами. Под редакцией Э.С. Батенина. Путеводитель. М., 1927. С. 445.

[64] АБНО и его разгром (1922 – 1931 гг..). Сост: С.З. Лакоба, А.Я. Дбар. Сухум, 2021.

[65] Стражев В.И. Руинная Абхазия // ИАНО. Выпуск I. Сухум, 1925. С. 157-158.

[66] Башкиров А.С. Археологические изыскания в Абхазии летом 1925 г. // ИАНО. Выпуск IV. Сухум, 1926. С. 21-22.

следование по ВАС было проведено еще в 20-х гг. XX в. М.М. Иващенко, который посвятил ей две специальные работы[67] и в одной из них описал участок стены между Кяласур и Мерхяул. Общая длина стены «на глазок» им была определена в 150 км, число башен – в 800, строительство стены он отнес к VI в. н. э. В своей датировке он исходил из сообщения Прокопия Кесарийского, у которого сказано, что Юстинианом в Лазике была построена стена, полагая, что это Келасурская или ВАС[68], имея ввиду юстиниановские клисуры, с чем, правда, согласиться мы не можем.

В коне 30-х гг. подробным изучением ВАС занялся Л.Н. Соловьев. Исследователь уже тогда описал 90 башен на участке от устья Кяласур до с. Лекухон; установил связь ВАС с древней дорогой, а также предположил существование двух этапов ее строительства – V–VI и X–XII веками. Этими исследованиями была высказана мысль о двухфронтовой функции памятника[69]. В 1964 г. он вновь обследует стену, но уже вместе с Л.А. Шервашидзе. Ими было обмерено и описано пятьдесят башен к западу от пещеры Абраскила (с. Отап)[70].

Необходимо отметить, первым человеком, который прошел в 30-гг. XX в. вдоль линии всю ВАС, был абхазский исследователь-краевед И.Е. Адзинба[71]. Она была отмечена на составленной им же карте материальных памятников Абхазии.

[67] Иващенко М.М. Великая Абхазская стена // ИАНО. Выпуск IV. Сухум, 1926; Он же. О направлении Келасурской стены // ИАНО. Выпуск IV. Сухум, 1926.

[68] Он же. Великая Абхазская стена // ИАНО. Выпуск IV. Сухум, 1926. С. 87. С версией М.М. Иващенко были согласны: С. Джанашиа (Феодальная революция в Грузии. Тифлис, 1935 (на груз. яз.). С. 76) и З.В. Анчабадзе (Из истории средневековой Абхазии (VI–XVII вв. Сухуми, 1959. С. 53).

[69] Соловьев Л.Н. Древние оборонительные рубежи феодальной эпохи на Черноморском побережье Западной Грузии (Гагрская крепость, Иверская гора, Келасурская стена). Сухуми, 1940. С. 29-90 - архив Абхазского института ЯЛИ, № 344, не увидевший свет, но многократно цитированный в других публикациях.

[70] Соловьев Л., Шервашидзе Л. Вдоль Великой Абхазской стены / «Советская Абхазия». 16. VIII. 1964. Полный текст статьи приводится в приложении.

[71] Л. Шервашидзе отмечает, что И.Е. Адзинба и Л.Н. Соловьев в 1937-38 гг. провели обход и описание большей части комплекса Абхазской стены (См. Шервашидзе Л. Абхазия в искусствоведческой литературе // Под знаменем октября. Сухуми, 1968. С. 273). Однако не тот и не другой автор не указывают о своих совместных работах.

Автор определил длину стены в 160 км, а количество башен – в 200, описал ее отдельные участки между Кодором и Ткуарчалом, время строительства отнес к VI в. н. э. И.Е. Адзинба описал не только приблизительное направление, через которые проходила стена, но также и исторические памятники, расположенные в непосредственной близости. На сегодняшний день установлено, что большая часть из них не имеет отношения к стене – в первую очередь не совпадает архитектурный стиль построек и время их создания. Его интереснейшие наблюдения и записи до сих пор сохраняют свое значение для исследователей. Остановимся и мы на некоторых из них.

Итак, согласно ему, от башни, стоящей на самом краю обрыва высокой горки Ацвыш-Зку, южнее горы Пскал, линия Абхазской стены вначале идет к северо-востоку по вершине горки, по направлению к подножию Кячского или Чегемского хребта. В этом месте имеются следы древней дороги. Здесь фронт башен обращен как к северо-западу, так и против перевальных путей через Кечский хребет. По-видимому, двери всех башен располагались с боковой стороны, обращенной к линии направления стены. Так, в одной из башен хорошо сохранились стены, за исключением восточной, разрушенной до основания, у которой имелись в первом ярусе: в северной стене – три бойницы, в восточной – две, в южной, обращенной к морю, бойниц нет; во втором ярусе: в северной стене – три, в восточной – две, в южной – три бойницы. В другой также башне, расположенной во дворе Гогохия Бухути, имелись четыре бойницы. В этом же дворе была расположена еще одна башня, имевшая стратегическое значение, с одной стороны, по отношению к упомянутой выше дороге, ведущей от р. Кодор, с другой – она запирала путь, проходящий по горке с севера на юг к селу Атара, а также большую дорогу, которая опускается отсюда к левому берегу р. Кодор. Единственная здесь древняя дорога по левому берегу реки вела на горку Ацвыш-Зку. «Дорога эта огибала западный конец горки у обрыва и опять опускалась к левому берегу реки, что, очевидно, и учтено при проведении линии Келасурской стены в этом месте, и что также подтверждается расположением стены и первых семи оборонительных башен в этом месте по отношению к указанной дороге»[72].

[72] Адзинба И.Е. Архитектурные памятники Абхазии. Сухуми, 1958. С. 107-110.

Далее сказано, что в районе южных склонов Чегемского хребта «участок Абхазской стены является наиболее сильно укрепленным и, несомненно, он играл большую стратегическую роль по своему топографическому положению. На этом участке фронт стены обращен к северо-западу»[73]. «В этом месте выходят два перевальных пути, упирающиеся в линию стены»[74], есть и другие перевальные пути, возможно, также имеющие отношение к ВАС[75].

Большое внимание И.Е. Адзинба уделил и единственной древней кратчайшей сухопутной дороге от реки Кодор до реки Ингур, проходившей вдоль линии ВАС. «Нужно отметить, что единственная, древняя сухопутная дорога, проходившая через территорию Абхазии с запада на восток, пролегала по подгорной части вдоль линии Абхазской стены, главным образом, по наружной (северной) стороне, за исключением некоторых участков, где местами она проходила с внутренней стороны, например, у реки Улыс через небольшой перевал Адзхыда (с. Ткуарчал), под горой Айсырра-Аху и в местности Абаа-Хыб»[76].

Между тем, ВАС была посвящена специальная статья В.П. Пачулиа[77]. Само направление стены и выбор места для укреплений указывает, по мнению автора, на большое мастерство строителей. В тоже время В.П. Пачулиа заметил, что «при обследовании стены в ряде случаев прослежена торопливость в сооружении башен»[78]. Он же отметил присутствие бойниц в башнях района с. Джгярда-Ахуца, которые могут свидетельствовать об использовании, уже во время их сооружения, огнестрельного оружия. «В то же время в ряде случаев прослежено, что некоторые бойницы ни разу не использовались». Из описания В.П. Пачулиа становится ясно, что «наиболее интенсивные зоны строительства стены расположены вдоль р. Келасури, против выходов из горных ущелий рек Мачара и Кодор на приморскую низменность и вдоль южной подошвы Па-

[73] Там же. С. 110.

[74] Там же. С. 110.

[75] Там же. С. 111.

[76] Там же. С. 146.

[77] Пачулиа В.П. Великая стена Абхазии // «Знание сила». №5. М., 1968.

[78] Пачулиа В.П. Исторические памятники Абхазии, их значение и охрана. М., 1968. С. 125-126.

навского хребта»[79]. Так, В.П. Пачулиа придерживался версии, что главное предназначение Абхазской стены было связано с прохождением военно-торговой дороги, проходившей вдоль нее[80]. Согласно ему же часть башен ВАС в 30-х годах прошлого столетия была подмыта и унесена р. Кодор в море[81].

До этого Л.И. Лавров твердо указывал, что «Келасурская стена не имеет бойниц». В 1948 г. в Абхазии он во время экспедиции дошел до Багмарана, отметив, что до данного села следов стены нет. Им был сделан вывод, что «тактические свойства местности (левый берег р. Келасур) доказывают, что эту часть стены строили для обороны юго-восточной Абхазии». По сообщению Л.И. Лаврова, «время ее строительства остается до сих пор невыясненным. Начинается стена длинной башней, стоящей у самого моря. Толщина стен башни около 2 м, а самой Келасурской стены – 1.65 м. В стене башни и вокруг нее встречаются кости животных. Внутри башни, около входа, из камней на цементе сложен какой-то ящик, возможно могила. Высота сооружения 1.2 м. В восточной стене проделано одно широкое окно, в западной - три окна на высоте 4 м. В южном срезе восточной стены, снаружи башни, сохранился камин арочной формы. К башне примыкала раньше какая-то постройка. У северного входного проема в кладке есть несколько тесаных камней прямоугольной формы. Внутри башни и вокруг нее попадаются фрагменты красной и серой керамики» [82].

Несомненно, важное свидетельство о ВАС сохранилось и у Ц.Н. Бжания. Им было отмечено, что «вдоль стены расположены две трети абжуйских и самурзаканских сел», а также, «что некогда за Абхазской стеной, к северу от нее, где ныне нет человеческого жилья, имелось поселение свидетельствует и то, что в указанном районе сохранились развалины ряда каменных церквей и крепостей. Два известных храма – Киачныха (в селе Джгярда, поселке Чегем) и Лашкиндар (в селе Ткуарчал) – находятся к северу от стены: первый – в 3 км, а второй – в 2 км и т. д.»[83].

[79] Там же. С. 126.

[80] Пачулиа В.П. В краю Золотого руна. М., 1968. С. 36,40.

[81] Там же. С. 35.

[82] Лавров Л.И. Этнография Кавказа (по полевым материалам 1924-1978 гг.). Л., 1982. С. 90.

[83] Бжания Ц.Н. Из истории хозяйства и культуры абхазов. Сухум, 1973. С.

И еще, «в 1952 г. во время этнографической экспедиции в районе села Джгярда-Ахуца, между поселками Чегем и Бакъкан вдоль трассы Абхазской стены, с южной стороны были обнаружены следы сохранившейся мостовой из тесанных известковых булыжников. В этом районе сосредоточены храм Киачныха (IX–X вв.) и ряд башен системы Абхазской стены. По-видимому, в древности вдоль Абхазской стены пролегала благоустроенная дорожная трасса. Башни могли служить сторожевыми, и не исключена возможность их использования в качестве складов товаров при почтовых перевозках»[84]. То есть исследователь уверенно причислял ВАС, наряду с Беслетским мостом, к дорожным укреплениям, отмечая, что местами дорога вдоль ВАС была мощенной[85].

Кроме того, в той или иной степени с ВАС Бжания Ц.Н. связывал сохранившиеся к северу от предгорной полосы остатки жилых и хозяйственных построек в ряде горных ущелий, развалины церквей, крепостей (храм Киачныха IX–X вв. в поселке Чагиам, в 3 км к северу от стены в горной части села Джгярда, Лашкиндар-Нарджхиоу в сел. Ткуарчал, в 2 км от стены) и другие следы поселений и человеческого жилья.

Само же место вокруг Ткуарчала было в давние времена стратегическим, о чем свидетельствует большое число оборонительных сооружений. Крепости расположены вокруг широкой долины реки Аалдзга (Галидзга). «Еще нартские сказания называют эту местность – «где сходятся семь дорог». И действительно, сюда ведут дороги с восточной и западной сторон села Ткварчели, из сел Арасадзых, Река, Бедиа, Чхортол. Сюда, к речке Геджир (Геджирка) подходит Великая Абхазская стена. Отсюда по ущельям Геджирки и Галидзги уходят к перевалам древние военные тропы»[86].

«Небольшое оборонительное сооружение Абаата запирает проход в ущелье. Оно контролировало путь к перевалам и от перевалов, могло давать сигналы близлежащим крепо-

11-12.

[84] Там же. С. 11.

[85] Бжания Ц.Н. К вопросу изучения каменных построек Ацангуара // ТАИЯЛИ. Т. XXX. Сухуми. 1959. С. 94.

[86] Чачхалиа Д.К. Древности твои, Ткварчал… / «Ткварчельский горняк». № 42. 1991.

стям, отсюда к альпийским пастбищам ведет древний скотопрогонный маршрут, которым местное население пользуется по сей день. Башня Абаата сложена из речного булыжника на известковом растворе и могла служить укрытием для дозорных. Судя по характеру сооружения и по тому, что оно находится вблизи Великой Абхазской стены, подходящей к соседнему селу Арасадзых, можно предположить ее связь с последней» [87].

Тем временем, первая снаряженная экспедиция по исследованию башен ВАС была организована в мае 1963 г. Абхазским советом Грузинского общества по охране памятников культуры. В ее состав вошли Л.Н. Соловьев, В.С. Орелкин, О.Г. Хагба, Ю.Н. Воронов, А.К. Кациа, В.П. Пачулиа и др., а также в августе 1966 г. в составе В.П. Пачулиа, Ю.Н. Воронова, А.К. Кациа. В итоге, участниками экспедиций было пройдено около ста башен и открыто несколько неизвестных в литературе мощных оборонительных узлов стены от устья реки Кяласур до пещеры Абрскила. Все башни стены были пронумерованы, на них поставлен охранный знак. Во время работ проводились и топографические съемки местности[88]. Так, один из узлов **Пшауш-Абаа** состоит из двух больших, связанных между собой участков. От северо-западного угла Пшауш-Абаа вдоль реки идет трасса стены с башнями, расположенными в 50–70 метрах друг от друга. Некогда этот оборонительный узел был обнесен стеной и глубоким рвом. **Багмаран**: здесь высится громадная крепость, разделенная на две части. «На плато, где она стоит, могло легко укрыться большое войско. С башен крепости хорошо просматривались почти все близлежащие возвышенности и долины рек Келасури и Мачара. Видимо, это был один из главных узлов обороны на данном участке»[89]. Вблизи крепости был зафиксирован древний храм типа раннехристианских базилик[90].

Кстати, из отчета участника данной экспедиции В.С. Орел-

[87] Там же.

[88] Пачулия В. Охрана и пропаганда памятников культуры Абхазии // Под знаменем октября. Сухуми, 1968. С.309.

[89] Пачулиа В.П. В краю Золотого руна…. С. 35-47.

[90] Его появление, не исключено, связано с располагавшейся здесь крепостью. Как известно, базиликальный тип был распространен и в VI в.

кина (1963 г.) известно, что экспедиция заложила шурф в башне Багмаранского укрепления, показавший безфундаментное основание кладки стен на глубине 1 м. В этом же в шурфе были обнаружены фрагменты рифленой раннесредневековой керамики[91].

В 1972 г. был опубликован автореферат О.Х. Бгажба, кандидатская диссертация которого была посвящена материальной культуре средневековой Абхазии. В ней он, в частности, коснулся и ВАС. Предваряя исследование, автор отметил, что ВАС начинается «на левом берегу р. Келасури приморской башней, а затем полукругом тянется на восток и выходит к. Ингури в 20 км. от ее устья». Далее «основная часть стены, так же как и приморская башня, построена из простого булыжника на густом растворе с преобладанием извести над песком. Стены приморской башни вертикальные, что отличает ее от большинства башен Великой Абхазской стены, имеющих закругленные углы и слегка сужающиеся пирамидально кверху стены. Расстояние между ними колеблется от 40 до 120 м. Великая Абхазская стена была воздвигнута на территории Апсилии. Опасаясь вторжения со стороны персов или алан, Юстиниан решил укрепить этот ответственный участок. Многие исследователи (Дюбуа, П.С. Уварова, В.И. Чернявский и др.) указывали на существование сплошной стены. Однако, здесь можно говорить лишь о чередовании искусственных и естественных рубежей. Только в этом смысле Великую Абхазскую стену можно считать сплошным рубежом обороны. В нагорной части Абхазии, к югу вдоль линии стены, можно проследить целый ряд прикрывающих ее с тыла (стена фронтом направлена к Главному Кавказскому хребту) дополнительных крепостных узлов типа Герзеул и Ачапара. В них содержались гарнизоны. Западный и восточный же подходы к Великой Абхазской стене защищались не только целым рядом прибрежный крепостей, входивших ранее в «Понтийский лимес», но и двумя естественными преградами – реками Келасури и Ингури. Существовал единственный путь – это древняя дорога, которая пересекала всю Апсилию, но эта дорога как раз проходила

[91] Цит по: Кайтан Ш.Г. Гарнизонные укрепления Великой Абхазской стены // VII «Анфимовские чтения» по археологии Западного Кавказа. Краснодар, 2017. С. 101.

вдоль стены и охранялась ею»[92].

По мнению В.Е. Кварчия, ВАС была построена для защиты древнего города Цхома (т.е. Сухума), располагавшегося (что сомнительно – *Авторы*) на левобережье р. Кяласур (с. Мачара): «Стена же, тянувшаяся от прибрежной Келасурской башни к огромной средневековой крепости, находившейся на горке, на расстоянии около 500 метров от моря, служила для защиты западной границы города Цхом (абх. Тхубун)»[93].

Выше мы отметили топоним Багмаран. В своей правильной транскрипции на турецком языке он читается Багбаран и означает, «сплошная (неразрывная) крепостная стена» – от баг, «соединение, связанный» и барун «крепостная стена». «И на самом деле, – отмечает В.Е. Кварчия, – как известно, оборонительные сооружения Великой Абхазской стены, начинающейся у берега моря, на левой стороне р. Келасур, тянется почти не прерываясь, через село Багмаран»[94].

Думаем, будет небезынтересно узнать и другие версии, на наш взгляд, далекие от реальности происхождения ВАС и ее датировки[95].

---

[92] Бгажба О.Х. Материальная культура средневековой Абхазии (VI–XIII вв.). Автореферат диссертации на соискание ученой степени кандидата исторических наук. М., 1972. С. 13.

[93] Кварчия В.Е. Историческая и современная топонимия Абхазии (Историко-этимологическое исследование). Сухум, 2006. С. 244; Он же. Из этнической истории абхазского (апсуа // абаза) народа, или о языке и истории абхазов и абазин. Сухум, 2015. С. 436.

[94] Кварчия В.Е. Собрание трудов в семи томах. Том IV. Историческая топонимика. Сухум, 2019. С. 125

[95] Во второй половине XIX в. Д. Бакрадзе увязывал «громадную стену» со стеной кораксиян. «Построенная из булыжника, - писал он, - стена имеет полуразвалившиеся башни в близком расстоянии одна от другой». (Очерк о Мингрелии, Самурзакани и Абхазии / Абхазия и абхазы в российской периодике (XIX – нач. XX.). Книга I. Сост.: Агуажба Р.Х., Ачугба. Т.А. Сухум, 2005. С. 185). К.Д. Кудрявцев также писал, что ВАС - та самая стена, о которой упоминает Гекатий Милетский, географ и историк VI в. до н. э. (Сборник материалов по истории Абхазии. Второе издание. Сухум, 2009. С. 31, 32. (Первое издание, Сухум, 1922.). К.А. Владимиров отнес же «циклопическую стену» к периоду II в. до РХ, полагая, что Птолемей называл ВАС «крепкой стеной» (Древности Черноморского побережья Кавказа. СПб., 1900. С. 3-22). Речь идет о римском писателе Клавдии Птолемее и упоминанием им «Картерон теихос» («мощная сильная стена» или «сильное укрепление») у мыса Искурия (Адзюбжа). Этим временем (т. е. римским периодом – II в. н. э.) датирует сооружение ВАС также

Принимая тот факт, что она была сооружена, как пишет А.А. Формозов приблизительно в VI в., нельзя с ним согласиться, чего автор не исключает, что она на тысячу лет моложе[96]. О древнем происхождения стены находим и в путеводителе Т.Ш. Гицба. Автор уверен, что Гекатий Милетский не стал бы писать о Кораксийской стене и крепости, будь они незначительными. А значительными сооружениями на восточном побережье Черного моря, по логике Т.Ш. Гицба, «могли быть, в первую очередь, Кяласурская (Абхазская) стена и крепостные башни у моря». Но, как справедливо отметил сам же автор, «беда в том, что Гекатий не дал четкого названия и локализации на местности этих сооружений»[97], а, значит, данная версия, не более чем миф, граничащий с мифом об аргонавтах.

Имеется немало публикаций и даже фильмов о существовании Великой Кавказской стене. В связи с чем отметим статью А.И. Гаджаева. Согласно ему в I–VI вв. н. э. была построена так называемая «Великая Абхазская стена», протянувшаяся от Кяласура до устья реки Ингур, которая охраняла эту область отдельными крепостными башнями, соединяясь с Дербентской крепостью. Эта горная стена по своей значимости сравнима с Великой Китайской стеной[98]. Однако отсутствие полноценного фактологического материала лишает нас возможности отнестись к сказанному серьезно.

Свое предназначение ВАС находим также у Б.М. Гунба. Отмечая, что до настоящего времени на территории Себастополиса не выявлено оборонительных стен, датированных VI в., а относятся они к римской эпохе то на взгляд автора, «укрепление Себастополиса сооружением мощных оборонительных стен происходит с южной стороны и вполне возможно,

---

А.Г. Бокщанин: «Кроме непосредственных городских укреплений вокруг территории, примыкавшей к городу (Диоскуриады, переименованной в Caesarea Augusta (Цезарея Августа), была воздвигнута линия стен. Возможно, что вся эта система укреплений была сооружена наместником Каппадокии Аррианом» – «так называемая Келасурийская стена». (Парфия и Рим (Исследование о развитии международных отношений позднего периода истории античного мира). Ч. II. Л., 1966. С. 267).

[96] Формозов А.А. Археологические путешествия. М., 1974. С. 35.

[97] Гицба Т.Ш. Страна древних абазгов. Сухум, 2012. С. 46.

[98] Гаджаев А.И. Великая Кавказская стена между тюрским севером и иранским югом в VI-VIII вв, М., 2013. С. 3-5.

что такой оборонительной стеной являлась Великая Абхазская стена», которая функционировала до 30-х гг. VIII в.[99].

Надо отметить, в 1986 г. на генуэзской крепости Санто-Томассо (с. Кындыг) (Очамчырский район) были проведены археологические исследования, по их итогам и заверению участника экспедиции Р.Н. Кация, крепость была построена «по типу строительства Келасурской стены»[100], тем самым, автор отнес ВАС к генуэзской эпохе.

Между тем, подавляющая часть исследователей (С.Н. Джанашиа, Н.А. Бердзенишвили, М.М. Трапш, В.П. Пачулиа, З.В. Анчабадзе, Ш.Д. Инал-Ипа, М.М. Гунба, Г.А. Амичба и др.) датировало ВАС эпохой Юстиниана I, т.е. VI в. н. э. Они, прежде всего, исходят из того, что в целях дальнейшего укрепления своих стратегических и политических позиций на Кавказе византийское правительство в это время начало сооружать на территории современной Восточной Абхазии грандиозное оборонительное сооружение – Великую Абхазскую стену.

Так, по мнению М.М. Трапш, основная часть памятника была возведена в VI в. Протяженность стены, опоясывавшей почти всю южную Абхазию, составляла 160 км. В некоторых местах она огибала высокие горы Пскал, Кяч, Амзару, Панавский хребет и выходила к устью реки Ингур. Стены были шириной около 1,5 м. и укреплены башнями. Высота их в некоторых местах достигала до 7 м. Направление стен и выбор места для башен указывает на большое мастерство строителей, создавших выдающееся военно-оборонительное сооружение. Исследователь был уверен, что строительство такого большого укрепления позволяло закрывать все горные проходы и защищать южную часть Абхазии (историческую Апсилию) от набегов кочевников со стороны Северного Кавказа, а также обеспечивать безопасность той мировой торговой дороги, которая с Востока и Средней Азии – по бассейнам рек Куры и Риона – шла в Европу, и из-за которой Иран и Византия долго

[99] Гунба Б.М. Сухум раннесредневековой эпохи // Абхазоведение. История. Археология. Этнология. Выпуск IV. Сухум, 2007. С. 54.

[100] Кация Р.Н. Сан-Томассо – памятник Генуэзской эпохи // Первая Абхазская Международная археологическая конференция. Посвящена памяти Ю.Н. Воронова. Сухум, 2006. С. 174.

вели между собой войну[101].

Строя оборонительное сооружение, византийское государство не заботилось о защите Абхазии, а преследовало свои далеко идущие цели, полагал З.В. Анчабадзе. Оно, прежде всего, «создавало этим мощный опорный пункт, чтобы преграждать вторжение на территорию империи «варварских» племен со стороны Северного Кавказа, поскольку, как свидетельствует Прокопий, «область лазов была римлянам…оградой со стороны Кавказских гор», но не только. Еще одна важная задача стояла перед византийским правительством, – уверен исследователь, – создать в Западном Закавказье «постоянный стратегический плацдарм, опираясь на который она укрепляла бы свое положение на Кавказе и обеспечивала дальнейшее развитие своей экспансии». Здесь же он отметил, что ВАС, возведенная по инициативе и под руководством Византии, по существу была создана местным населением, «из местных строительных материалов и с учетом местного опыта возведения оборонительных сооружений в горных условиях»[102].

Величественным памятником раннего средневековья считает ВАС Г.А. Амичба, называя ее Южно-абхазской (Келасурской) стеной, «Абаа-ду». Относительно Абаа-ду, исследователь пишет: «До сих пор в абхазоведении не обращалось внимания на то, что в нашем фольклоре бытует термин «Абаа-ду» («Великая стена»), подразумевающий, вероятно, Келасурскую стену: Абаа-ду еиԥш диқәгәыҕуеит – «Надеюсь на него, как на Великую стену». По характеристике Г.А. Амчиба, ВАС состояла из несколько сотен башен, крепостей и других объектов. Она опоясывала практически всю территорию исторической Апсилии, закрывая ее горные проходы. Общая протяженность стены составляла 160 км.; ширина стен местами достигала 1,5 м, высота до 7 м[103]. Ранее (в своей совместной работе) автор начало строительства ВАС от-

[101] Трапш М.М. Материалы по археологии средневековой Абхазии. Том четвертый. Сухуми, 1975. С. 149-150.

[102] Анчабадзе З.В. Из истории средневековой Абхазии (VI–XVII вв.). Сухуми, 1959. С. 54.

[103] Амичба Г.А. Абхазия в эпоху раннего средневековья (Очерки по истории народного хозяйства и социально-экономических отношений в VI–X вв.). Сухум, 2002. С. 138.

нес ко времени «Вечного мира» к 532 г.[104]

Особого внимания заслуживают, безусловно, выводы Ш.Д. Инал-Ипа, считавшего, что ВАС (у него она Келасурская) построили византийцы. Отметим их:

1. «Строительство Келасурской стены, охватывающей всю юго-восточную половину Абхазии, нельзя рассматривать вне общеисторических условий и международного положения в середине I тысячелетия н. э. Это положение определяется, прежде всего, соперничеством двух крупных держав – Ирана и Византии – и все более усиливавшимся натиском славян и «варваров» на пограничные балканские и закавказские области Византийской империи».
2. «Келасурская стена была построена, по всей вероятности, для защиты горных проходов, через которые северные орды совершали опустошительные набеги на прибрежную Апсилию, в целом Лазику, находившуюся в вассальной зависимости от Византии. Вот почему система укреплений именно на участке от Келасури до Кодора отличается наибольшей своей неприступностью и мощностью».
3. «Надо полагать, что не соображения этнополитической границы между Апсилией (Лазикой) и Абасгией, а, прежде всего, мотивы военно-стратегического характера руководили и направляли помыслы и действия строителей оборонительного сооружения, когда они выбирали линию прохождения будущей грандиозной системы укреплений, ибо стена делит и саму Апсилию на две неравные части: одна ее половина, включая всю Мисиминию, остается за пределами Келасурской стены».
4. «Без наличия такой крепостной стены никак нельзя было бы считать «запертыми все пути в Лазику»[105].

В итоге (из вышесказанного), выделим пять основных версий, когда и кем была построена Великая Абхазская стена.

---

[104] Амичба Г.А., Папуашвили Т.Г. Из истории совместной борьбы грузин и абхазов против иноземных завоевателей (VI–VIII вв.). Тб., 1985. С. 12.

[105] Инал-Ипа Ш.Д. Вопросы этно-культурной истории абхазов. Сухуми, 1976. С. 242-248.

1. «Крепостное укрепление было сооружено в античный период греками для того чтобы защищать их колонии (главным образом, Диоскурию (Сухум) от горных варваров с севера;
2. Крепостное укрепление было сооружено византийцами во времена войны против персов;
3. Крепостная стена была построена апсилами для предотвращения очевидных угроз с востока и северо-востока;
4. Крепостное сооружение было возведено персами;
5. Крепостное укрепление было сооружено князем Мегрелии Леваном Дадиани между 1628–1653 гг. для того, чтобы защитить Мингрелию от абхазов»[106].

И еще несколько версий, касающихся предназначения ВАС, которые нам кажется, стоит озвучить. В частности, по мнению В.А. Кузнецова, ВАС и ряд горных крепостей были сооружены в Абхазии с целью обеспечения безопасности трассы Великого Шелкового пути. На северном склоне Главного Кавказского хребта эту функцию выполняла Хумаринская крепость[107]. Судя по другому мнению ВАС или «Келасурская линия укреплений» в действительности представляла «цепь укреплений в виде простых фортов[108], частично соединенных стеной»; «только на охрану линии укреплений необходимо было направлять не менее до 7 тысяч воинов, действия которых должны были координироваться единой системой управления!»[109]. Откуда, правда, взялась такая цифра знает сам автор – А.С. Орлов-Кретчмер.

Озвучивается и такая версия, которую проигнорировать мы также не можем. Речь идет о том, что в морских глубинах Сухумской бухты имеются останки ВАС. Есть предположение, что Сухумская крепость – это участок знаменитой «Великой

[106] Требелева Г.В. Великая Абхазская (Келасурская) стена: результаты исследования. М., 2019. С. 8.

[107] Кузнецов В.А. Новый труд по истории Абхазского царства VIII–IX веков (к истории алано-абхазских взаимоотношений) // Материалы по изучению историко-культурного наследия Северного Кавказа / Выпуск XI. Археология, краеведение, музееведение. М., 2013. С. 288.

[108] В византийской военной терминологии это были фрурионы.

[109] Орлов-Кретчмер А.С. Образы Абхазии в изображениях XIX – первой трети XX века; в 3 т. Т. II: Раритетные фотографии. М., 2014. С. 55.

Абхазской стены». Впервые такую версию высказал В.И. Чернявский в газете «Черноморский Вестник» от 27 июня 1896 г. Он считал, что ВАС заходит в море у устья реки Кяласур и смыкается с Сухумской крепостью – цитаделью Sebastopolisa, отмечая при этом, что следы ее им были найдены в разных местах бухты[110]. Данное мнение вполне может бы быть подкреплено информацией А.М. Кондратова, указавшего, что на дне Кяласурского каньона, подводного продолжения бурной реки Кяласур (т.е. Сухумской бухты), имеются валуны такие же, как у монументальной Приморской башни, сложенные из громадных окатанных валунов. Он ссылается на профессора О.К. Леонтьева, писавшего, что «говоря откровенно, у нас возникает подозрение, не обломок ли Великой Абхазской стены нашли в каньоне подводники. Это вовсе не досужая мысль, если учесть, что в этом же районе под водой открыто целое городище, широко известное всем археологам» [111].

В этой связи нельзя обойти стороной статьи, посвященные палеографии Восточного Причерноморья в античную эпоху или эволюции сухумского побережья в позднем голоцене. Так, авторы этих статей, ошибочно приписывают возведение ВАС к XVI в. Они не исключают того, что остатки ее могут залегать на дне моря в результате отступления береговой линии для приустьевой зоны р. Кяласур. Для этого ими был приведен пример: «В 1980–1982 гг. при проведении подводных работ развалы крепостных стен были обнаружены в море на глубинах 5-6 м в 180 м от береговой линии»[112].

Вместе с тем, со своей стороны, считаем, что данные наблюдения не подкреплены конкретным фактом, пока это

[110] Цит. по Иващенко М.М. Великая Абхазская стена… С. 61. Здесь же М.М. Иващенко приводит выдержку из газетной статьи В.И. Чернявского, из которой следует, что В.И. Чернявский вместе с зоологом Вагнером открыли впереди Приморской башни целую крепость, находившаяся во время экспедиции Уваровой под морским песком и обнажившаяся благодаря наводнению р. Кяласур.

[111] Кондратов А.М. Века и воды. М., 1976. С. 86.

[112] Поротов А.В., Горлов Ю.В., Балабанов И.П., Болиховская Н.С., Кайтамба М.Д. К палеогеографии Восточного Причерноморья в античную эпоху // ПИФК. Выпуск XIII. Москва-Магнитогорск, 2003. С. 205; Балабанов И.П., Поротов А.В., Горлов Ю.В., Кайтамба М.Д. Особенности эволюции сухумского побережья в позднем голоцене // Вестник МГУ. Серия 5. География. № 2 . М., 2004.

предположения о том, что на дне моря имеются именно руины ВАС.

В заключение приведем статью о ВАС из Большой Советской энциклопедии: «Келасурская (Абхазская) стена, оборонительное сооружение в Абхазии, воздвигнутое, вероятно, в V–VI вв. н. э. Келасурская (Абхазская) стена начиналась в 4 км. к югу от г. Сухуми и, опоясав южную часть Абхазии, заканчивалась в районе устья р. Ингури. Стена протяженностью около 160 км. высотой до 4 м. была сложена из булыжного камня на известковом растворе и имела до 2 тысяч сторожевых и оборонительных башен (высотой до 8 м.). Келасурская (Абхазская) стена защищала от нападений врагов всю Южную Абхазию. Военное значение утратила в конце XV в. Сохранились значительные участки и несколько сот разрушенных башен»[113].

Таким образом, столь разносторонние взгляды по проблеме происхождения и, главное, датировке ВАС не могли не породить полемику по данному сооружению.

[113] Большая Советская энциклопедия. Том 12. М., 1973. С. 22.

ЧАСТЬ 3.
ИССЛЕДОВАНИЯ ВЕЛИКОЙ АБХАЗСКОЙ СТЕНЫ И ПОЛЕМИКА

С середины 60-х по конец 70-х гг. прошлого столетия серьезным исследованием Великой Абхазской стены занялся кавказовед Ю.Н. Воронов. Им было дано подробное ее описание на фоне конкретных архитектурно-археологических сопоставлений и анализа существующих источников и литературы.

Ю.Н. Воронов пешком прошел вдоль всю стену, измерил ее длину с помощью шагомера и нанес на карту все башни. Им было замечено, что Келасурская стена (т.е. ВАС) не является непрерывной: при ее строительстве были грамотно использованы особенности рельефа местности[114]: из 58 км основной линии лишь 25 км, занимала стена, потребовавшая солидный объем работ – примерно в 180 тысяч кубометров. На участке от устья Кяласур (Гульрипшский район) и до реки Геджир (западнее Ткуарчала) общая длина «разрывов» в стене составляет 33 км, данное пространство защищено отдельно стоящими башнями. Это, главным образом, труднодоступная, очень живописная горная местность – крутые, обрывистые склоны, зоны оползней и осыпей, узкие тенистые ущелья[115]. Именно такой участок ВАС был исследован Ю.Н. Вороновым, указавшим означенные цифры, поскольку дальше от Геджира до самого Ингура на протяжении 42 км никаких следов стены исследователь не проследил.

Таким образом, согласно Ю.Н. Воронову, общая длина основной оборонительной линии ВАС составляет около 58 км. Хорошо сохранилась она лишь отдельными фрагментами на Приморском, Чегемском, Дуабском, Абрскилском и Улысском участках, где фиксируется, в общей сложности, до 200 м стены

[114] Особое внимание создатели уделили защите ущелий, по которым проходили тропы с побережья в горные районы. ВАС не была сплошной, строители умело использовали характер местности: обрывистые, крутые, заросшие склоны, осыпи, труднопроходимые ущелья. Бондарев Н.Д. В горах Абхазии М., 1981.

[115] Воронов Ю.Н. Келасурская стена // СА. № 2. М., 1973. С. 101, 106; Он же. В мире архитектурных памятников Абхазии. М., 1978. С.101.

почти на полную ее высоту до 4 м, при ширине стен 1,5 – 2 м.

Одним из самых важных его выводов является фиксация 279 башен, выявленных им же в системе ВАС, при этом 275 приходятся на участок Кяласур – Ткуарчал[116].

Наблюдения и выводы Ю.Н. Воронова по ВАС представляют, несомненный интерес:

1. Фундаменты прослеживаются повсеместно, в том числе и у башен.
2. В одном случае зафиксированы следы рва, предназначавшегося для возведения стены, которую не успели построить.
3. В разрезе стена постепенно сужается вверх, причем отклонение ее внутрь от линии основания обычно составляет 0,4 м в фасадной части и 0,6 м с тыльной стороны.
4. Для облицовки отбирался более крупный камень. Следов его специальной обработки не отмечено. Камни в облицовках положены без соблюдения рядов.
5. Стены возводились постепенно, сплошной кладкой, так что облицовка часто сливается с забутовкой.
6. Раствор неодинакового качества. Местами он достаточно прочный, однако в ряде случаев хрупок и покрыт трещинами. Довольно часто отмечается и стремление сэкономить раствор, о чем свидетельствует наличие в забутовке значительных незаполненных им пространств.
7. Верхняя плоскость стен не имела зубцов и представляла собой неровную от выступающих камней поверхность; щели между камнями затерты раствором.
8. Весьма выразительным видом оборонительных сооружений стены являются рвы и валы, прослеженные на Чегемском участке, для его обороноспособности, а также в других местах.
9. Сначала возводились башни, впоследствии между ними выстраивалась стена (предположение). Иногда башня пристраивалась к уже возведенной на полную высоту стене.
10. Пазы для балок межэтажного перекрытия выбивались

[116] Он же. Келасурская стена ... С. 106.

в стене после ее сооружения.

11. В тех случаях, когда башни связаны со стеной, они всегда пристроены к ней со стороны моря, их фасадная стена совмещается с общим направлением стены.
12. Расстояние между башнями, связанными со стеной, обычно колеблется от 40 до 120 м. В отдельных местах наблюдается пересечение стеной речных долин, по которым проходят дороги в горы. В этих местах расстояние между башнями сокращается. Там, где стена отсутствовала, расстояние между отдельными башнями достигало 250–300 или 500–1000 м и даже больше.
13. Все башни имеют четырехугольную в плане форму с наружными размерами 7х8 или 8х9 м. Углы как снаружи, так и изнутри закруглены. Изредка снаружи углы спрямлены.
14. Высота башен обычно достигает 4–6 м, иногда выше, однако не превышая 8 м (за исключением Приморской башни, высота которой составляет 10,5–11 м).
15. Как и стена, башни сооружались из подручного материала, т.е. из крупного булыжника, найденного вблизи рек, вдали от них – ломанного известняка. Для наружной облицовки, особенно в нижней части башен, часто использовался более крупный камень, наверху и изнутри – помельче. Ряды в облицовке не соблюдались.
16. Раствор с преобладанием извести обычно положен достаточно густо.
17. Каждая башня имела вход, располагавшийся обычно на уровне земли[117]. Никаких следов существования крыш в башнях не зафиксировано.
18. Двери обрамлялись массивными прямоугольными брусьями и запирались на засов в виде бревна, скользившего в специальных пазах. Изредка башни имели высокий цоколь и ведущую к дверям узкую каменную лестницу.

[117] Именно расположению дверей в башнях необходимо придавать решающее значение при определении фасада и тыла ВАС. Каждому понятно, что в башни их защитники должны были входить со стороны защищаемого стеной пространства – **авторы**.

19. Бойницы в башнях стены отмечаются довольно часто (по карте Ю.Н. Воронова – это башни: 22, 51, 66, 124, 228, 229, 233 и др.). За исключением башни 274, бойницы обычно зафиксированы на втором этаже. Все они имеют квадратное или прямоугольное сечение и суживаются наружу. Все бойницы как по форме, так и по расположению приспособлены к огнестрельному оружию.
20. Все гарнизонные укрепления стены сосредоточены исключительно вдоль левого берега Кяласур. Их пять: Тхобынское, Багмаранское, Кяласурское, Пшауш-абаа и Александровское.
21. На всем протяжении стена следует остаткам древней дороги. В ряде случаев отмечается охрана башнями брода через реки (Кодор, Улыс и др.).
22. Оборонительная направленность стены со всей определенностью указывает, что она служила для обороны от врагов с запада, северо-запада, севера и северо-востока[118].

Также, по ходу исследования Ю.Н.Вороновым, был выявлен ряд существенных недостатков в оборонительной системе ВАС. Часто башни расположены у подножия стратегически выгодных возвышенностей, в других случаях стена проходит в непосредственной близости от крутых склонов и под обрывами, что ставит всю оборону под неприкрытый обстрел сверху. Иногда стена, не считаясь с формами рельефа, идет вверх и вниз по склонам, через поля, создавая впечатление не оборонительной линии, а, скорее, символического ограждения, забора. Отсутствуют укрепления в ряде легкоуязвимых участков. Сооружение во многих своих частях сработано на скорую руку. В одних башнях забыли сделать бойницы, в других нет следов междуэтажных перекрытий, иногда башни ставились без фундамента прямо на траву или полусожженный кустарник. В стенах прослеживаются пустоты, незаполненные раствором, некоторые участки стены вообще не завершены – успели вырыть только траншею для фундамента[119].

О существенных недостатков стены указывали также Л.Н.

[118] Воронов Ю.Н. Указ раб. С. 100-115.

[119] Там же. С. 116.

Соловьев и Л.А. Шервашидзе. В своей рукописи Л.Н. Соловьев, в отношении конкретно позиции башен № 222 и 223 отмечает: «В этом месте к подножью известкового хребта с юга подходит небольшой холм. Линия стены вместо того, чтобы использовать его верхушку для усиления стратегической позиции, проходит в лощине между двумя указанными возвышенностями, так что башни… могут легко обстреливаться и даже забрасываться камнями с обеих сторон»[120].

Визуальные наблюдения ВАС и сегодня указывают, что стена проходит в непосредственной близости от крутых склонов и над обрывами, что в то время всю оборону ставило в опасное положение – под обстрел сверху.

В тоже время, с выводом Ю.Н. Воронова о направленности ВАС на запад, северо-запад, север и северо-восток не согласился М.М. Гунба. Из его описания, – отмечает автор статьи, – видно, что фас или фронт стены были направлены на восток, юго-восток и юг. Следовательно, эти стороны стены и обстреливались[121]. Однако с критикой М.М. Гунба, в свою очередь, не согласился уже Ю.Н. Воронов, отметив, что М.М. Гунба «провел анализ таблиц из моей статьи, не заметив, что на них план стены сложен «гармошкой» (из соображений экономии места). Этим обусловлена основополагающая идея автора» направления стены на восток, юго-восток и юг, «хотя в действительности в моем описании и на таблицах указана обратная ориентировка»[122].

Любой специалист по древней истории Абхазии, так или иначе, касаясь ВАС, задается главным вопросом – зачем она была построена? М.М. Гунба также не обошел стороной этот вопрос. Он считает, что:

1. Выступающие башни Келасурской стены (т.е. ВАС)

---

[120] Соловьев Л.Н. Древние оборонительные рубежи феодальной эпохи на Черноморском побережье Западной Грузии (Гагрская крепость, Иверская гора, Келасурская стена). Сухуми, 1940. С. 29–90 – архив Абхазского института ЯЛИ, № 344, не увидевший свет, но многократно цитированный в других публикациях.

[121] Гунба М.М. Келасурская стена // ИАИЯЛИ им. Д.И. Гулиа. Выпуск VI. Тб., 1977. С. 147.

[122] Воронов Ю.Н. Древняя Апсилия. Источники. Историография. Археология. Сухум, 1988. С. 184.

должны были защитить оборонительную стену[123].

2. Значительное количество башен находилось и определенная часть стены располагалась у подножья крутых склонов и никак нельзя было защищать их от северных врагов. Наоборот, их можно было охранять от нападающих только с юга.
3. Поскольку бойницами снабжены только башни, выстрел из башни мог поразить только того, кто находился напротив или сбоку башни, но не находящегося за стеной.
4. Так как стена функционировала с VI по VIII в. в качестве северной границы «между Грецией и Грузией»[124] то она была построена для защиты северной и северо-западной стороны от нападения с юга и юго-востока.
5. Грузинская летопись[125] упоминает оборонительную стену под названием Келасурской (у М.М. Гунба так), находившуюся в Абхазии, и она во время похода Мурвана Кру (30-е гг. VIII в.) функционировала[126].

Между тем, М.М. Гунба не поддержал выводы С.Н. Джанашиа о том, что упомянутые Прокопием «клисуры» и «Келасурская стена» – одно и тоже, отметив, что Абасгия и Апсилия «оставались в зависимости от Византии» и «поэтому последняя вряд ли построила пограничную стену, разделяющую на две части ее владения». «Нам кажется более правильным народное предание, записанное П. Уваровой, по которому Великая Абхазская стена, возведенная Юстинианом, защищала Абхазию от набегов соседних племен. Упомянутые здесь соседние горные племена не обязательно означают северо-кавказские племена; в то время все кавказские племена назывались горскими». «Независимо от того, против кого стена была построена, ее целью было укрепление в Абхазии византийских пози-

[123] Гунба М.М. Указ раб. С. 146.

[124] Согласно М.М. Гунба северная граница между Грецией и Грузией проходила по р. Кяласур. Тем самым получалось, что якобы Апсилия находилась в составе Грузии.

[125] Здесь М.М. Гунба под грузинской летописью имеет ввиду древнегрузинский источник Джуаншера XI и его сочинение «Житие Вахтанга Горгасала».

[126] Гунба М.М. Указ. раб. С. 147-151.

ций» – подытожил исследователь[127].

Так, в связи с вышеотмеченной у М.М. Гунба границы между Грецией и Грузией, остановимся на ней более подробно, поскольку она увязывается с локализацией ВАС. И тут есть противоположные мнения относительно того, что понимать у Джуаншера под «пограничной Клисурской стеной» и его фразой «вошел в Клисуру»[128].

Обычно большинство комментаторов Клисуру связывает по созвучию с рекой Келасур и далее уже под пограничной Клисурской стеной т.е. с Келасурской стеной (ВАС). Но есть мнение, что Цихе-Годжи (столица Лазики) на реке Техури (Западня Грузия) тоже Клисура[129]. Возможны ли две Клисуры? «В начале раннего средневековья все крепостные пункты были расположены в более или менее открытых местностях, и в случае их взятия население уходило в горы, укрываясь в труднодоступных местах. Именно в этих случаях надо было защищать подступы к этим горам. Видимо, правители того периода и создали линию обороны. Эта линия проходила у подножья гор, на границе низменной и горной Колхиды. Судя по нынешним остаткам, эта линия начиналась у берегов реки Техури, от столицы Эгрисского царства Нокалакеви и продолжалась далеко за рекой Ингури, до берегов моря»[130].

Одновременно с этим, Ю.Н. Воронов, в частности, отметил тождественность Клисуры древнегрузинских источников и Клейсур Прокопия Кесарийского. Он же задался вопросом: «на что опирались исследователи, рассматривая Келасурскую стену как памятник VI века?».

Далее, не согласившись с ними из-за того, что они увлеклись внешним сходством современного наименования реки Келасури с греческим словом «Клейсура», Ю.Н. Воронов указывал, «прежде всего, на сведения византийского историка

---

[127] Гунба М.М. Абхазия в первом тысячелетии н. э. (социально-экономические и политические отношения). Сухуми, 1989. С. 190.

[128] Сообщения средневековых грузинских письменных источников об Абхазии. Сухуми, 1986. С. 28.

[129] Гумба Г.Д. К вопросу идентификации р. Эгриц-цкали Джуаншера Джуаншериани // Абхазоведение. Археология. История. Этнология. Выпуск III. Сухум, 2004. С. 88.

[130] Закарая П. Древние города и крепости Грузии. Тб., 1982. С. 43.

того времени Прокопия Кесарийского, который писал, что узкие горные проходы («Клейсуры») между Иберией (Южная и Восточная Грузия) и Лазикой (Центральная Колхида) укреплялись византийцами с целью не допустить персов в Колхиду» и здесь же отмечал: «Клейсура упоминается в связи с походом арабов к Анакопии в VIII веке. Но и в этом источнике грузинской летописи прямо говорится, что Клейсура служила границей между Грецией (Византией) и Картли (Иберией)»[131]. Таким образом, исследователь не стал соотносить название Келасурской стены с раннесредневековой Клейсурой, придерживаясь, в тоже время, ее позднесредневекового характера[132].

Далее, углубленное исследование по уточнению границы между Апсилией и Лазикой по данному древнегрузинскому источнику было предпринято, вслед за Ю.Н. Вороновым, также О.Х. Бгажба[133]. В работе отмечается, что неправильная трактовка данного источника некоторыми исследователями, а именно, созвучие греческого названия «Клисура» р. Келасур, приводит фактически к ликвидации целого древнеабхазского политического образования V–VIII вв., т.е. Апсилии. По этой логике «получается, что граница между Абхазией и Грузией должна была бы проходить в то время по р. Келасур, тем самым часть Апсилии отходила Грузии, другая же – Абхазии (Абасгии)». В то же время, по мнению О.Х. Бгажба, Клисура и Келасур – это не одно и то же, «Клисура Джуаншера не имеет никакого отношения к Апсилии, а значит, и к территории нынешней Абхазии»[134].

Очевидно, Клисурская стена (Джуаншера) находилась в восточной Колхиде у Цихе-Годжи в Лазике, когда Мурван вошел в Клисуру после захвата Цихе-Годжи. Мнение о том, что ВАС, «протянувшаяся по территории исторической Апсилии, не являлась, скорее всего, частью оборонительной системы

[131] Воронов Ю.Н. В мире архитектурных памятников Абхазии. М., 1978. С. 103.

[132] Он же. Восточное Причерноморье в железном веке (вопросы хронологии и интерпретации памятников VIII в. до н. э. – VIII в. н. э.). Автореферат докторской диссертации. М., 1984. С. 32.

[133] Бгажба О.Х. Где проходила «Клисура» Джуаншера? // Абхазоведение. Археология. История. Этнология. Выпуск II. Сухум, 2003. С. 62-68.

[134] Там же. С. 67.

Клисура, построенной под руководством византийцев», было также высказано российскими исследователями, поскольку, отмечают они, «Великую Абхазскую» стену вряд ли можно включить в Кавказский лимес, географически привязываемый к Кавказскому хребту. Они слишком удалены и их функции неоднозначны»[135].

В тоже время, для нашего исследования может показаться интересным одно обстоятельство, связанное со строительством Юстинианом I в Крыму «длинных стен», о которых сообщает Прокопий Кесарийский. Оно приковывает к себе внимание тем, что некоторые специалисты (Ш.Д. Инал-Ипа, А.Л. Якобсон) прямо говорят, что «длинные стены» Юстиниан строил не только в Крыму, но и в юго-восточном Причерноморье – в Лазике, в том числе и на территории современной Абхазии»[136]. А.Л. Якобсон конкретно указал, что «длинные стены» – это «клейсуры», «это, несомненно, так называемая Келасурская или Великая Абхазская стена, прослеживаемая на протяжении около 160 км»[137].

Мало кому известно, но и в Крымской Республике тоже есть «Великая Крымская стена». Упомянутые там «длинные стены», по мнению местных историков, являлись одной целой системой укреплений вдоль границ обширной Византийской империи. Они располагались вдоль горной гряды, были органично вписаны в окружающий их ландшафт, соединявший в себе глубокие овраги, обрывы и являлись практически непроходимыми; длина стен составляла свыше 100 км по пересеченной местности. Стены были в основании шириной до 2.20 м, а в верхней части до 1.40 м. Высота колебалась от 1 до 2 м, в зависимости от местности. Сложены они были из необработанного камня, скрепленного известковым раствором. Причем, строили стену в несколько ярусов, по краям укладывали крупные камни, а середину засыпали бутом, наверх укладывали плоский камень, и так еще два раза подряд, так что стена

[135] Кузнецов В.А., Романова Г.Б. "Limes Caucasus" // Первая Абхазская Международная археологическая конференция. Посвящена памяти Ю.Н. Воронова. Материалы конференций. Сухум, 2006. С. 51.

[136] Инал-Ипа Ш.Д. Вопросы этно-культурной истории абхазов. Сухуми, 1976. С. 244.

[137] Якобсон А.Л. Рецензия на кн. «Археологические исследования средневекового Крыма», - Киев, 1968 // СА.№ 3. М., 1971. С. 301.

кверху сужалась[138].

Однако против «длинных стен» Прокопия Кесарийского, в частности, в Западном Закавказье выступил исследователь И.С. Пиоро, интерпретируя свое несогласие тем, что при описании укрепления ущелий в Лазике Прокопий ни разу не употребил термин «длинные стены». Сообщая о строительстве времен Юстиниана I в Грузии, византийский автор пишет, что «в Лазике он [император] построил укрепление по имени Лосорион и укрепил стенами все ущелья в этой стране — их обыкновенно называют Клейсурами («Замками»), чтобы таким образом перед врагами были закрыты все пути в Лазику». Однако слова «стены», появившегося в русском переводе, в греческом тексте нет, и речь идет только об укреплении ущелий вообще, что отражено в других переводах трактата Прокопия, – отмечает И.С. Пиоро. Подытоживая, здесь же исследователь указал, что «таким образом, письменные источники не позволяют утверждать, что горные проходы укреплялись «длинными стенами».

В этом же абзаце И.С. Пиоро ошибочно датирует ВАС позднем временем. «Монументальная Келасурская (Великая Абхазская) стена, которую ранее связывали с «Клейсурами» Прокопия, по данным новых исследований датируется не VI, а первой пол. XVII в.» [139].

Вместе с тем, археологические исследования показывают более раннюю датировку возведения ВАС.

В тоже время, исследуя, изучая отрезки ВАС, практически любой исследователь так или иначе сталкивается с проблемой, а доходила ли стена (заканчиваясь в районе современного Ткуарчала или же у устья р. Аалдзга) до р. Ингур и далее по правобережью реки спускалась до устья в виде отдельно стоящих башен без сплошной стены. Возможно, сюда могла попадать и крепостная стена у с села Хяцха Галского района, протянувшегося на 300 м. В отношении этой проблемы есть неоднозначные мнения, порой переходящие даже в полемику.

В частности, по мнению М.М. Трапш, в оборонительную систему ВАС входили крепости Речабаа, Абаажваху, Ахуруа (Оджиха), т.е. расположенные на территориях современных

[138]Крикун Е. Архитектурные памятники Крыма. Симферополь, 1977. С. 12.

[139] Пиоро И.С. Крымская Готия (Очерки этнической истории населения Крыма в позднеримский период и раннее средневековье). Киев, 1990. С. 59.

Ткуарчальского и Гальского районах Абхазии[140]. До этого И.Е. Адзинба считал, что ВАС доходила до р. Ингур и даже по правобережью этой реки до моря отдельными башнями[141]. Еще в конце XIX в., направляясь из Бедии через Окум, специалист по древней архитектуре А.И. Павлинов отметил на горах друг против друга развалины четырех башен в районе правого берега Ингура[142]. По суждению В.И. Стражева, эти башни могли входить в систему ВАС[143].

Очевидно, отсутствие сплошной стены от Ткуарчала до Ингура можно объяснить тем, что, начиная от реки Мыку, число оборонительных сооружений резко сокращалось и практически сходило на нет в районе Ткуарчала. Дальше Ткуарчала их не успели соорудить (по какой-то причине). Потом уже идут одни башни до Ингура и вдоль него, до моря[144]. Их отсутствие возле Ингура М.М. Иващенко истолковал тем, что река сама по себе служила достаточной преградой, чтобы была надобность укреплять берег сплошной стеной; здесь возможны только отдельные башни или укрепления[145]. Исследователь полагал, что «определенных данных о существовании сплошной стены нет; возможно, что существовала только цепь укреплений, идущая в направлении, указываемом для этой стены»[146]. Он же отметил, что остался неясным вопрос о том, где находится именно ее конец[147].

Бытует и другое мнение, что на участке от Ткуарчала до Ингура, существующие укрепления и башни не имеет отношения к ВАС. Оно было высказано Ю.Н. Вороновым. Он, в частно-

---

[140] Трапш М.М. Материалы по археологии средневековой Абхазии. Том четвертый. Сухуми, 1975. С. 188-190, 204, 208.

[141] Адзинба И.Е. Архитектурные памятники Абхазии. Сухуми, 1958. С. 106.

[142] Павлинов А.М. Экспедиция на Кавказ в 1888 г. // Материалы по археологии Кавказа, собранные экспедициями Московского археологического общества. Выпуск 3. Христианские памятники. М., 1893. С. 4.

[143] Стражев В.И. Руинная Абхазия // ИАНО. Выпуск I. Сухум, 1925. С. 38-39.

[144] Джопуа А.И., Джопуа М.Д. Члоу / В книге Очамчыра. 2500 лет. Сухум-Нижний-Новгород, 2008. С. 76.

[145] Иващенко М.М. Великая Абхазская стена // ИАНО. Выпуск lV. 1926. С. 65.

[146] Там же. С. 65.

[147] Иващенко М.М. О направлении Келасурской стены // ИАНО. Выпуск IV. Сухум, 1926. С. 92.

сти, доказывал, что от Геджира до Ингура на протяжении 42 км нет никаких следов стены. Таким образом, исследователь не стал включать в линию ВАС укрепления, которые можно было бы к ней отнести: Речa, Дзгаб-Лкиапта, башню Чадкишв, крепость Сатанжо, замки Ерслым и Абаажв, башню Оцарце. Ю.Н. Воронов также отметил, что «серия сооружений от Ткварчели до Ингура, а также по правобережью последнего, сопоставляющаяся прежде с отдельными башнями Келасурской стены, в действительности почти полностью относятся к сильно разрушенным небольшим храмовым постройкам»[148]. В другом месте Ю.Н. Воронов, правда, указал, что «отдельные узлы стены прослеживаются до реки Ингур»[149]. Кстати, Л.Н. Соловьев считал, что оборонный рубеж по р. Ингур не является частью Абхазской стены, а отдельной системой, относящейся к XVI–XVIII векам[150].

Между тем, Г.К. Шамба настаивает, что «по Гальскому району проходит Великая Абхазская стена, заложенная в раннем средневековье и продолжавшая функционировать вплоть до XIX в.»[151].

[148] Воронов Ю.Н. Келасурская стена // СА. 2. М., 1973. С.115.

[149] История Абхазии. Учебное пособие. Сухум, 1991. С. 122.

[150] Шерваашидзе Л. Абхазия в искусствоведческой литературе // Под знаменем октября. Сухуми, 1968. С. 273.

[151] Шамба Г.К. По следам древностей восточной Абхазии (Галльский р-н) // Абхазоведение. История. Археология. Этнология. Выпуск 1. Сухум, 2000. С. 9.

ЧАСТЬ 4.
НОВЫЕ АРХЕОЛОГИЧЕСКИЕ ИССЛЕДОВАНИЯ ВЕЛИКОЙ АБХАЗСКОЙ СТЕНЫ

И в наше время тайна происхождения ВАС продолжает волновать умы кавказоведов. Данная тема отражена в новейших работах – в статьях абхазских и российских специалистов [152], по ее изучению проводятся как абхазо-российские, так и абхазские экспедиции. По итогам одной из них (2013–2015 гг.) была издана солидная монография Г.В. Треблевой[153]. Также

[152] Требелева Г.В., Юрков Г.Ю., Цвинария И.И., Агумаа А.С., Кайтан Ш.Г. Средневековые памятники Абхазии: попытка применения естественнонаучных методов (химанализа) для решения проблемы датировки // Труды III (XIX) Всероссийского археологического съезда. Великий Новгород-Старая Русса. 2011 г. Том II. СПб-М-Великий Новгород, 2011. С.409-410; Требелева Г. В., Юрков Г. Ю., Горлов Ю. В., Цвинария И. И., Агумаа А. С. Кайтан Ш. Г. Келасурская стена, еще раз к вопросу датировки // ПИФК. № 4. М.,-Магнитогорск-Новосибирск, 2012. С. 169-178; Требелева Г.В., Юрков Г.Ю., Горлов Ю.В., Цвинария И.И., Агумаа А.С., Сангулия Г.А., Кайтан Ш.Г. Абхазские средневековые памятники: анализ технологии строительства и вопросы датировки // ПИФК. №2. М.:-Магнитогорск-Новосибирск, 2013. С. 297-303; Требелева Г.В., Юрков Г.Ю., Сангулия Г.А., Кайтан Ш.Г. Чхортольский храм и вопрос локализации Великой абхазской (Келасурской) стены // IV «Анфимовские чтения» по археологии Западного Кавказа. Краснодар, 2014. С. 250-254; Требелева Г.В., Юрков Г.Ю., Горлов Ю.В., Сангулия Г.А., Цвинария И.И., Сакания С.М., Кайтан Ш.Г. Разведки по Восточной Абхазии 2013 г. Новые открытия // Е.И. Крупнов в развитие археологии Северного Кавказа. XXVIII «Крупновские чтения». Материалы Международной научной конференции. Москва, 21-25 апреля 2014 г. М., 2014. С. 280-282; Требелева Г.В., Юрков Г.Ю., Горлов Ю.В., Цвинария И.И., Агумаа А.С., Кайтан Ш..Г. Использование физико-химических методов в исследованиях технологии строительства в средневековой Абхазии и проблемы датировки // КСИА. Выпуск 232. М., 2014. С. 219–227; Требелева Г.В., Юрков Г.Ю. По Великой Абхазской (Келасурской) стене от р. Келасур до р. Улыс и проблема восточного конца // ПИФК. № 1. М.:-Магнитогорск-Новосибирск, 2015. С. 365-383; Требелева Г.В., Хондзия З.Г., Юрков Г.Ю. Великая Абхазская (Келасурская) стена: результаты исследования 2013–2016 годов. Новые данные и новые вопросы // Археология и этнография Кавказа и Крыма: тезисы научной конференции, Санкт-Петербург, 6-8 апреля 2017 года. СПб., 2017. С. 60-62; Требелева Г.В., Хондзия Г.З., Юрков Г.Ю. Результаты исследования Великой Абхазской (Келасурской) стены (2013 – 2015 гг.) и вопросы границ раннесредневековых государственных образований на территории Абхазии // ПИФК. № 3. М.:-Магнитогорск-Новосибирск, 2017. С. 174–185.

[153] Требелева Г.В. Великая Абхазская (Келасурская) стена: результаты иссле-

молодым археологом Ш.Г. Кайтаном готовится диссертация, посвященная ВАС, по этой теме у него имеется ряд статей[154]. Нами также тема ВАС была отражена в двух опубликованных статьях[155], а также одним из авторов включена в монографию[156].

В связи с чем, нельзя не отметить, что по теме ВАС из цикла «Искатели» был снят и показан фильм «Великая Абхазская стена» на телеканале «Культура»[157], который в 2013 г. был обсужден в НКЦ Ю.Н. Воронова при АГУ в Сухуме с участием абхазских исследователей (О.Х. Бгажба, И.И. Цвинария, А.И. Джопуа, В.А. Нюшкова, Ш.Г. Кайтана и др.)[158]. Естественно, что в

дования. М., 2019.

[154] Кайтан Ш.Г. Великая Абхазская стена и перспективы ее исследования // Абхазоведение. История. Археология. Этнология. Выпуск VIII–IX. Сухум, 2013. С. 39–42; Он же. Соловьев и Великая Абхазская стена // Сборник материалов Четвертой Абхазской Международной археологической конференции. Кавказ и Абхазия в древности и средневековье: взаимодействие и преемственность культур. Сухум, 2017. С. 20–28; Он же. Гарнизонные укрепления Великой Абхазской стены // VII «Анфимовские чтения» по археологии Западного Кавказа. С. 100–102. Он же. Великая Абхазская стена и география ее памятников, исследования 2019 г. // I Научно-образовательный семинар. «Карта рассказывает: картографическая культура в контексте изучения истории и природы Абхазии». Гагра-Пицунда, 2019. С. 70–81 и др.

[155] Джопуа А.И., Нюшков В.А. Великая Абхазская стена: Члоуский участок // Четвертые Анфимовские чтения по археологии Западного Кавказа. Западный Кавказ в контексте международных отношений в древности и средневековье. Материалы Международной археологической конференции (г. Краснодар, 28-30 мая 2014 г.). Краснодар, 2014. С. 72-85; Джопуа А.И., Нюшков В.А. А8суа баагәара // Абхазоведение: Археология. История. Этнология. Выпуск 11 / Гл. ред. О.Х. Бгажба. На абхазском яз., с резюме на русском и английском языках. Сухум, 2018. С. 5-18

[156] Нюшков В.А. История и культура апсилов (II в. до н. э. – вторая половина VIII в. н. э.). Сухум, 2016 С. 162–163.

[157] https://tvkultura.ru/video/show/brand_id/20907/episode_id/174437/

[158] Участники обсуждения фильма высказали свои мнения по данной проблеме, поддерживая и, в тоже время, отрицая некоторые версии, прозвучавшие в фильме. Так, по мнению О.Х. Бгажба, стена была построена во времена пребывания в Абхазии генуэзцев. Данная версия была поддержана одним из авторов данной работы (В.А. Нюшковым), посчитавшим тогда, что она была возведена в период XII–XIII вв.. В тоже время И. И. Цвинария отметил, что Келасурская стена не должна служить определяющим фактором как граница государств. Между тем, другой автор (А.И. Джопуа) отметил, что стена возводилась наспех, без фундамента. Стена тянется с перерывами от берега моря

фильме был поднят вопрос: когда, кем и для чего была построена ВАС. Рассмотрев ряд гипотез, которые были выдвинуты специалистами (А.И. Джопуа, Т.Ш. Гицба, А.Ю. Скаковым, Ю.Б. Цетлином, А. Козубовой), авторы фильма остановились на последней, появившейся в 2000 г. на известной нам уже версии, высказанной З. Алексидзе. Произведенный ими и отмеченный в фильме анализ взятого на пробу известкового раствора в разных местах стены показал, что три образца из пяти относятся к VI в., а два к XVII в.

ВАС также был посвящен фильм «Тайна Великой Абхазской стены», подготовленный телеканалом «Звезда». Проанализировав все имеющиеся версии, в конце фильма авторами был сделан вывод о том, что «ВАС была построена в VI в. местным населением, но по чьему приказу – неизвестно и потом достраивалась до XVII столетия. Политическая ситуация в регионе постоянно менялась и выяснить от кого именно стена защищала практически невозможно» [159].

К сожалению, приходится констатировать, что специальных раскопок по ВАС пока не проводилось, если не считать локальных работ, произведенных на разных ее участках с начала 90-х гг. XX в., выявившие разновременные слои средневековой эпохи. Это в основном участки: Приморский, Багмаранский, Мачаро-Пацхирский, Дуабский, Улысский. Остановимся на них более подробно.

Приморский и Багмаранский участки:

Раннее средневековье (VI в.).

По итогам охранно-изыскательских обследований, проведенных экспедицией Государственного управления охраны историко-культурного наследия РА в 2013 г. (О.Х. Бгажба – научный руководитель, Г.А. Сангулия – начальник экспедиции и др.) были проведены исследования у башни №3 (по Воронову)

при впадении в него реки Кяласур до Ткуарчала, дальше ее следы теряются. По итогам раскопок в районе с. Отап были изучены башни, однако культурные слои не были обнаружены. Удалось найти только фрагменты керамики эпохи раннего средневековья. Им же справедливо были поставлены вопросы том, что если стену строили абхазы, то против кого? И зачем они разделили свою территорию стеной? Шария В. Снова о загадке Великой Абхазской стены / «Эхо Абхазии». № 10. 26.03.2013.

[159] https://tvzvezda.ru/schedule/programs/content/201509181200-sdfk.htm/201609191457-4i5a.htm

Тхубынского гарнизона, ключевого объекта ВАС, у ее начала.

Это значительное сооружение на первой позиционно ответственной высоте, площадью 1 га, имеет вытянуто-овальную форму и частично разрушено. Башня №3, расположенная в северной части гарнизона, контролировала проход в центр столичного Сухума и представляет собой нестандартное сочетание сложного сооружения в виде половинчатого круга, с прямыми и угловатыми стенами единой, замкнутой оборонительной линии. Цель проектирования подобных составных частей стены – расстроить вражескую шеренгу (в данном случае с востока) и разбить общую силу противника на мелкие подразделения до и (или) после прорыва стены и штурма твердыни с максимально сосредоточенными в ней местными абхазскими силами (недавно найдены большая пробоина и заделка на внешней стене).

Стратифицированный, строго послойно выявленный и фиксированный на этом объекте эмпирический материал (керамический, металлический, каменный, остеологический инвентарь, а также синхронные строительные остатки) содержит представительный, комплексный набор артефактов, имеющий датирующее значение по этапам и периоду раннего средневековья (VI–X вв.).

Нижние стратиграфические пласты над материковым слоем выразительного керамического комплекса имеют очевидные аналогии с материалами ряда местных памятников Абхазии VI–VIII вв. (Алахадзы, Гагра, Анакопия, Цебельда, Атара). Верхние слои типологически относятся к этапу завершения раннесредневековых комплексов (VIII–X вв., Пицунда, Лыхны, Анакопия, гора Баграта). Присутствует и поздний материал, который здесь встречается повсеместно в верхнем пахотном слое, не глубже первого штыка (25 см).

Важно, что во время этих работ, у современной трассы (т.е. у Абжуйского шоссе) у подошвы стены в не потревоженном положении, наряду с обыкновенной тарной керамикой раннего времени, был обнаружен фрагмент стенки глазурованной посуды коричневой поливы, что датирует верхний горизонт XII–XIV вв. А в нижних слоях здесь обнаружена характерная тарная амфорная посуда с остродонной ножкой (VI–VII вв.)[160].

[160] Бгажба О.Х., Сангулия Г.А., Головина Л.П., Кайтан Ш.Г. Первые гарнизоны

Являясь одним из участников озвученной экспедиции, на основании полученных данных Ш.Г. Кайтан также придерживается ранней датировки ВАС[161].

Технологическая и морфологическая характеристика раннего материала включает строгую формовку типов, правильные прямые срезы завершающих форм оснований и венчиков, неглубокую гребенчатую разделку внешней фактуры и содержание в слоях чернообожженных и краснообожженных форм. На фоне простых стенок выразительная глубокая орнаментация, декор и фактура находят явные аналогии с ранними группами.

В последующие этапы развитого средневековья, отмеченные качества значительно ослабляются, упрощаются. Оно и понятно: в памятниках этого времени уже присутствует изящная и богато декорированная, глазурованная посуда, а также богато орнаментированная стеклянная посуда даже особого дворцового стиля. Строго установлено, что в течение всего периода функционирования данного военного сооружения вместе с бытовыми остатками в хозяйственные ямы попадали и строительные материалы, даже с налетом раствора на строительных камнях, видно, упавшие сверху еще в древности, во время раннего функционирования объекта[162].

Великой Абхазской стены в свете новейших исследований / «Республика Абхазия». №15. 2015.

[161] Кайтан Ш.Г. Проблемы хронологии Великой Абхазской стены // Е.И. Крупнов и развитие археологии Северного Кавказа. XXVIII «Крупновские чтения». Материалы Международной научной конференции. (Москва). 21-25 апреля 2014. М., 2014. С.253; Он же. О позднесредневековой версии происхождения Великой Абхазской стены (проблемы выявления и сохранения) // IV «Анфимовские чтения» по археологии Западного Кавказа. Западный Кавказ в контексте международных отношений в древности и средневековье: Материалы международной археологической конференции. Краснодар, 2014. С.111-112.; Он же. Структура абхазского общества раннего этапа функционирования Великой Абхазской стены (VI-VIII вв. н. э.) // Социальная стратификация населения Кавказа в конце античности и начале средневековья: археологические данные. М., 2015. С.50; Он же Ю.Н. Воронов и Великая Абхазская стена // Материалы Международной научной конференции, посвященной 75-летию со дня рождения ученого-кавказоведа Ю.Н. Воронова. Сухум, 2018. С. 24.

[162] Кайтан Ш.Г. О позднесредневековой версии происхождения Великой Абхазской стены … *С. 111;* Бгажба О.Х., Сангулия Г.А., Головина Л.П., Кайтан Ш.Г.. Указ раб. / «Республика Абхазия». №15. 2015.

Позднее средневековье (XI–XII вв.)

Еще в начале 90-х гг. XX в. Ю.Н. Вороновым и О.Х. Бгажба были произведены раскопки в районе Багмаранского участка, у р. Кяласур. Делая упор на архитектурные особенности и археологические материалы близ устья р. Кяласур, они, раскапывая три башни Келасурской стены Багмаранского участка, пришли к выводу, что стена не была построена в VI–VIII вв., поскольку слои однослойные, стена построена без фундамента и булыжной кладкой (не квадровой, как например, крепости Цабал VI в. и Анакопия VII в. н. э., «им сопутствует позднесредневековый материал (поливная керамика, пифосы с налепным валиком в виде медальонов и т. д.)»[163].

Мачаро-Пацхирский участок:

Позднее средневековье (XI–XII вв.)

Следует отметить на данном участке ВАС ориентацию стен в районе поселка Гярзеул. Изучив ее, О.Х. Бгажба и Ю.Н. Воронов отметили, что «все входы обращены на юго-запад, а стена, соединяющая башни, прикрывает дверные проемы с севера. Следовательно, защищаемое стеной пространство располагалось к югу и юго-западу от нее. О том, что этот участок стены предназначался для отражения нападений со стороны ущелья и лежащей за ним Цебельдинской долины, говорит и башня №59, которая предназначалась для переброски линии обороны на левый берег Мачары и увода ее к подошве Апианчи и далее к ущелью р. Кодор»[164]. Далее ими было отмечено, что «тактическое значение рассматриваемой оборонительной линии на первый взгляд не было велико. Башни здесь возведены почти на самом берегу реки, разливы которой могли иногда препятствовать переброске к стене подкреплений и боевых припасов. Замыкающая линию башня (№ 58) построена у самой воды и настолько близко к скале, что в нее могут попадать соскальзывающие сверху камни. Тем более эту башню было легко обстреливать сверху врагам. И все же раннюю свою задачу — соединить с максимальной экономией сил и средств естественные препятствия (скалы, обрывы, ущелья и пр.) на пути вторжений со стороны гор — древние строители выпол-

[163] Бгажба О.Х. Где проходила Клисура Джуаншера…. С.66-67.

[164] Бгажба О.Х., Воронов Ю.Н. Памятники села Герзеул. Сухум, 1980. С. 11.

нили с большим искусством»[165].

В отношении находок: из-за отсутствия специальных раскопок были найдены случайные вещи. В 1966 г. на месте незадолго до того разрушенной башни (№ 49), к западу от вышеописанной башни № 50, были найдены остатки зарытого в землю пифоса позднесредневекового облика с грубым расчесом поверхности. Шурфовка в двух башнях (№№ 47 и 53) выявила до 2 м завала стен (№ 47) и речных наносов (№ 53), под которыми на поверхности целика зафиксированы тонкий (0,1 м) слой пожарища и редкие обломки пифосов и кувшинов, датированных также поздним средневековьем[166].

Дуабский участок:

Раннее средневековье (VI в.).

В 2001 г. были проведены археологические разведки под руководством А.И. Джопуа в с. Члоу (Очамчырского района). Целью разведок было исследовать башни ВАС на Дуабском участке, а также их фиксация со стенами по схеме, составленной Ю.Н. Вороновым.

В итоге, данные разведок показали, что некоторые башни отсутствуют, но зафиксированы и новые. Были произведены работы по обмеру высоты и длины стен, составлены планы башен. Так, исследуемые **башни 151–156** (нумерация по Ю.Н. Воронову) расположены в пос. Аймара на правобережье р. Дуаб. Расстояние между стеной и предгорьем, вдоль которого она протянулась, составляет от 30 до 80 м, также вдоль стены, с фасадной стороны, была проложена проселочная дорога. Тогда же были срезаны бульдозером два пифоса с сохранившейся не потревоженной нижней частью.

Первые исследования **башни №151**, находящейся в полуразрушенном состоянии, показали: ширина восточной стены – 5 м, высота местами достигает 5,5 м, ширина кладки стены – 1,20 см. Вход в башню и стена, соединявшаяся с другими башнями, не сохранились.

Более сохраненный вид имеет **башня №152**. Башня расположена в 70 м к востоку от предыдущей башни. Ширина башни – 8,30 м, длина – 7,10 м. Самая высокая точка башни

[165] Там же. С. 12.

[166] Там же. С. 12.

4,5 м, ширина кладки – 1,10 см. Вход в башню расположен с западной стороны. Стены кладки, соединяющиеся с другой башней, отходят от северной части (фасадной стороны).

Башня № 153 расположена в 50 м к востоку от башни № 152. Высота стены, соединяющей эти две башни, достигает до 2 м. Вход в башню расположен в восточной стороне, ширина входного проема до 2 м. Длина башни – 8 м, ширина – 7,50 м, высота стены – 1,5 м. Кладка стены состоит из речного камня, прослеживается фундамент, также в кладке нижних рядов просматривается прямая линия. Камни не обработаны, по размеру разнообразные, связующим раствором является известковый раствор.

Башня №154 находится в плохом состоянии. Вход в башню расположен с восточной стороны. Ширина башни – 7,70 м, длина – 6,50 м. Расстояние между двумя башнями – 68 м. Местами кладка стены сохранилась.

В тоже время, небольшой шурф 2х1 м был заложен в башне **№153** с северо-западной стороны. Башня была завалена обломками камней и зачищена от них. Ненасыщенный культурный слой наблюдается на глубине 30–40 см. В слое попадается раннесредневековый керамический материал: черепки шероховатой посуды небольших размеров и от стенок пифосов и в одном случае донцем с выемчатым основанием, также в слое башни **№153** обнаружена каменная праща. Никаких железных предметов, связанных с вооружением больше не найдено. Аналогичная ситуация имеется в исследованных **башнях №155, 156**.

Таким образом, работа экспедиции показала, что башни и стены ВАС не везде сплошные и также являются прерывчатыми. Скорее всего, местами на каких-то участках прослеживается законченная архитектура, башни и стены соединены. Но на каких-то участках стоят только одни башни. Строители стены работали, как видно, по участкам, в некоторых из которых нет оборонительных стен. Местами использовался ландшафт местности. В отдельных возвышенных местах строили только одни башни, в других – снесены и башни, и стены. Самая высокая точка стены – 3,8 м, ширина кладки стены – 1,20см, самая высокая часть башни доходит до 5,5 м, широкая часть стены – 1,5 м, кверху стена сужается. Так, не во всех сооружениях ВАС

наблюдается фундамент, особенно это заметно на Дуабском участке.

В результате данного исследования стало видно, что первоначально строили башни, а потом их соединяли стенами, поскольку вязь между башнями и стенами не прослеживается. Использовались для кладки камни, представлявшие собой необработанные речные, но отбирали более плоские. Забутовка между камнями в кладке стены осуществлялась известковым раствором и мелкими камнями. Заметно, что строители башен выравнивали землю, местами скалы обрабатывались, где-то землю подсыпали для сглаживания. Расстояние в среднем между башнями составляет от 30 до 80 м и более. Вход в башни расположен в основном с восточной или западной стороны (чаще всего преобладает восточная). В более сохранившихся башнях наблюдаются выемки для балок межэтажных перекрытий.

Улысский участок:

Раннее средневековье (VI в.).

В 2006, 2007, 2010 гг. экспедицией Управления охраны историко-культурного наследия РА были проведены работы по фиксации памятников у крепости Ачапара в с. Арасадзыхь Очамчирского района[167]. «Здесь на 6-километровом участке между реками Моква и Улыс сохранились 23 средневековые башни, местами соединенные сплошной крепостной стеной. Некоторые башни имеют высоту 8–10 метров»[168]. В этом месте проходила военно-стратегическая дорога, которая на протяжении очень долгого времени служила для продвижения конных военных отрядов. Военно-стратегическое значение этой дороги определило появление с ней оборонительных сооружений. В западной части с. Арасадзыхь параллельно доро-

[167] Арасадзыхь – это крупное абхазское село у места пересечения важных путей из прибрежной зоны к высокогорным пастбищам и военной стратегической колесной дороги, идущей вдоль южных склонов Главного Кавказского хребта из Закавказья к побережью Черного моря. Бжания В.В., Сакания С.М., Бжания Д.С. Выявление археологических памятников в селе Арасадзыхь // Е.И. Крупнов и развитие археологии Северного Кавказа. XXVIII «Крупновские чтения». Материалы международной научной конференции. М., 2014. С. 126.

[168] Бжания В.В, Агумаа А.С., Бжания Д.С., Хондзия З.Г., Сакания С.М., Бжания Д.В., Гумба Б.В., Канделаки Д.А., Бирюков Ю.Б. Экспедиция по горным селам Абхазии // АО 2004 года. М., 2005. С. 554.

ге прослеживается цепочка башен и стен, являющаяся одним из участков ВАС[169].

Крепость Ачапара расположена в центре села на вершине горы. Сложена она из каменных плит и рваного камня на известковом растворе[170]. У О.Х. Бгажба дается подробная информация о кладке крепости Ачапара: «кладка крепостных стен бутовая неправильная. В ней в основном применяется крупный необработанный известняк вперемежку с валуном, причем известняк преобладает. При неправильной кладке камни, перекрывая друг друга и заходя один на другой, придают ей хотя и не очень приятный вид, но зато большую прочность. На забутовку шел мелкий камень»[171].

О.Х. Бгажба упоминает два оборонительных узла: Ачапара и Гярзеул. На его взгляд, подобные узлы типа Гярзеул[172] и Ачапара можно проследить на линии ВАС, поскольку не было возможности на всей линии держать гарнизоны. А эти крепости-узлы могли приютить довольно большие для этого времени гарнизоны, которые охраняли определенные участки ВАС. Подобные крепости строились, видимо, приблизительно в одно и тоже время со стеной, соответственно, в раннее средневековье.

Таким образом, «стратиграфия крепости Ачапара, полученная в результате шурфовок, говорит, за то, что основной культурный слой «б», который отложился после закладки фундамента, следует, на основе имеющегося керамического материала, отнести к раннему средневековью VI–VII вв.» [173]. Расположенная к югу крепость Ачапара от проходившей оборонительной линии ВАС, по всей видимости, являлась своеобразным узлом, который мог прикрывать подходы к ВАС с

[169]Бжания В.В., Сакания С.М., Бжания Д.С. Выявление археологических памятников в селе Арасадзыхь… С. 126.

[170] Там же. С. 126.

[171] Бгажба О.Х. О крепости Ачапара (с. Арасадзых Очамчирского района) // МАИА. Сухуми, 1974. С. 69.

[172] Крепость, будучи одним из крупнейших узлов ВАС, контролировала всю долину реки Маджара и ущелье, по которому проходила древняя перевальная дорога. Пачулиа В.П. Исторические памятники Абхазии… С. 122. Дата крепости Гярзеул определена в рамках VII–VIII вв. Воронов Ю.Н. Древняя Апсилия. Сухум, 1998. С. 286.

[173] Бгажба О.Х. О крепости Ачапара… С. 77.

тыла[174], что дает возможность строительство стены датировать ранним средневековьем.

И еще о археологических исследованиях ВАС

В 2010 г. были проведены значительные археологические разведки Институтом археологии РАН и Абхазским институтом гуманитарных исследований им. Д.И. Гулиа АНА в прибрежной части Сухумского района и на приграничной к Сухумскому району части Гульрипшского района (вдоль реки Кяласур). В результате этих разведок были исследованы 19 объектов, «из которых 11 памятников (2 участка «Келасурской стены», 8 башен, считающихся частями «Келасурской стены», а также крепость Багмаран вдоль восточного берега реки Келасур) относятся к Келасурской стене»[175]. Так, например, керамика, полученная из шурфа башни №1 насчитывает 17 фрагментов: два венчика, три донца и 12 фрагментов стенок сосудов и в целом такая керамика имеет широкие границы датировки от поздней античности до развитого средневековья на территории Абхазии[176]. Проведена точная локализация местонахождения всех объектов ВАС с помощью GPS координат[177].

В ходе изучения также было замечено, что башня №1 (Приморская) имеет интересную планировку; развалины, именуемые башней, представляют собой фактически две параллельные стены – внешнюю, обращенную к морю, длиной 11, 2 м, и внутреннюю, длиной 13 м. Внутренняя стена слегка заворачивает к морю, но не смыкается с внешней. При этом расстояние между стенами всего 2,5 м, т.е. она отличается от всех остальных имеющих квадратную или близко к этому планировку. Между башней №2 и №3 протяжение стены прерывается и возобновляется через 180 м, башней №3, входящей в состав «Тхубынского гарнизона»[178].

---

[174] Там же. С. 77.

[175] Требелева Г. В., Юрков Г. Ю., Горлов Ю. В., Цвинария И. И., Агумаа А. С. Кайтан Ш. Г. Келасурская стена, еще раз к вопросу датировки // ПИФК. № 4. М.–Магнитогорск-Новосибирск, 2012. С. 174.

[176] Требелева Г.В. Великая Абхазская (Келасурская) стена: результаты исследования. М., 2019. С. 15, 16.

[177] Там же. С. 9.

[178] Требелева Г.В., Юрков Г.Ю. По Великой Абхазской (Келасурской) стене: от р. Келасур до р. Улыс и проблема восточного конца // ПИФК. №1. М.:-Магни-

Одной из основных целей исследования являлась, безусловно, проблема дефиниции датировки и предназначения ВАС. Для установки датировки относительной точности памятников, были взяты пробы образцов связующего раствора кладки для определения его химического анализа с 208 башен и различных участков сохранившихся стен. Опираясь на результаты анализа на нахождение химического состава, был сделан вывод о различной технике приготовления кладки, а, следовательно, не просто о разных источниках сырья, а именно о разновременности возведения данных сооружений, что означает данное укрепление подвергалось реконструкции[179].

Таким образом, в результате всех исследований были сделаны конкретные выводы по ВАС. Они были отмечены как в монографии[180], так и в статьях[181].

1. Обращает на себя внимание, что данные анализа состава связующего раствора различных частей кладки стены различны, что может говорить, возможно, как о разновременности их сооружения, так и об иных технологиях, различных мастерах, технологических приемах и т. д. Участки стены (сопоставляя 1-е, 2-е, 3-е – группы растворов) были возведены в эпоху раннего средневековья, возможно, в IV–VI вв., в X–XII вв., в XVI–XVIII вв.. На участке от р. Кяласур до р. Большая Мачара были замечены следы перестройки на башнях: часть башен вдоль р. Кяласур была перестроена в гарнизоны.

тогорск-Новосибирск, 2015. С. 369, 370.

[179] Требелева Г. В., Юрков Г. Ю., Горлов Ю. В., Цвинария И. И., Агумаа А. С. Кайтан Ш. Г. Келасурская стена, еще раз к вопросу датировки // Проблемы истории, филологии, культуры. № 4. М.,-Магнитогорск-Новосибирск, 2012. С. 174; Кайтан Ш.Г. Соловьев и Великая Абхазская стена … С. 22.

[180] Требелева Г.В. Великая Абхазская (Келасурская) стена: результаты исследования. М., 2019. С. 13.

[181] Требелева Г.В., Хондзия Г.З., Юрков Г.Ю. Результаты исследования Великой Абхазской (Келасурской) стены (2013 – 2015 гг.) и вопросы границ раннесредневековых государственных образований на территории Абхазии // ПИФК. № 3. М.:-Магнитогорск-Новосибирск, 2017. С. 178; Требелева Г.В., Хондзия З.Г., Юрков Г.Ю. Великая Абхазская (Келасурская) стена: результаты исследования 2013–2016 годов. Новые данные и новые вопросы // Археология и этнография Кавказа и Крыма: тезисы научной конференции, Санкт-Петербург, 6–8 апреля 2017 года. СПб., 2017. С. 61.

2. Вполне обоснованно стену можно датировать цебельдинским временем, не позднее VI в. н. э.
3. Келасурская стена (т.е. ВАС) не могла сдержать штурм большой армии, о чем говорит толщина кладки от 120 см у основания до 80 см у вершин, не предназначенная для стенобитных орудий.
4. Башни небольшие и не приспособленные для размещения большого гарнизона, что может указывать на то, что долго держать оборону против большой армии в одном месте не было бы возможности[182].
5. Для возведения стены, шедшей по предгорьям от р. Кяласур до р. Аалдзга, требовались большие ресурсы, которые могли быть у достаточно сильного (развитого) государства (государственного образования), т.е. Апсилии, существовавшего за счет земледелия на данной территории, и защиты сельскохозяйственной территории от грабительских набегов с гор. В период наибольшего расцвета границы Апсилии явно выходили за границы стены.
6. В VII–XII вв. стена как оборонительное сооружение и как граница не использовалась, поскольку в период создания единого государства храмы и крепости построены как внутри, так и за пределами стены[183].

В этой связи следует также отметить и Отапский участок ВАС.

Исследования показали, что Отапский участок стены наиболее сохранился, однако культурные слои здесь не были обнаружены, археологические работы не проводились, как и на других исследуемых российско-абхазской группой участках этой стены[184]. Наиболее спорным является участок ВАС в Ткуарчальском районе, где расположены укрепления Реч-Абаа и Оджиха, поскольку, как считает одна из групп российских исследователей отмеченного выше российско-абхазского про-

[182] Требелева Г.В. Указ соч. С. 58.

[183] Там же. С. 64.

[184] Требелева Г.В., Юрков Г.Ю., Горлов Ю.В., Сангулия Г.А., Цвинария И.И., Саканиа С.М., Кайтан Ш.Г. Разведки по Восточной Абхазии 2013 г. Новые открытия // Е.И. Крупнов и развитие археологии Северного Кавказа. XXVIII «Крупновские чтения». Материалы Международной научной конференции. М., 2014. С.280-282.

екта (Г.В. Требелева и Г.Ю. Юрков) после проведенного осмотра они не имеют ничего общего ни по особенностям планировки, ни по своей ориентации с башнями ВАС. «Келасурская стена направлена против гор, защищая собой долину. Направленность же этих башен прямо противоположна — против долины, защищая проходы в сторону гор»[185]. Стоит заметить, не всегда башни ВАС имеют направление к горам. Например, Багмаранский участок ВАС имеет направление на северо-запад, в сторону поймы реки.

Однако не со всеми выводами, которые были озвучены в монографии Г.В. Требелевой, можно согласиться. Так, аргументируя свой вывод о том, что территория, огороженная стеной, являлась наиболее пригодной для земледелия и для ирригации автор обращается к документу XVI в. В этом документе Абхазия упомянута, в частности, в связи с импортом риса, который импортировался не только в зрелое, но и в раннее средневековье. Г.В. Требелева также апеллирует к этнографическим данным, которые подтверждают, что абхазы, наряду с выращиванием проса, чумизмы и пшеницы, занимались и выращиванием риса в селах Кутол, Тамаш, Гуп.

Вместе с тем, данный вывод никак не соотносится с реальным положением дел периода раннего средневековья и вступает в противоречие о сильном государстве (или государственном образовании) Апсилии. Будучи, политическим образованиям как Абасгия, Мисиминия, Санигия, она находилась в сильной зависимости от Византийской империи. Сами апсилы, учитывая внутреннюю психологию современного абхазского народа, не стали бы строить грандиозную стену только ради защиты пахотных земель и то в нескольких селах, дабы обезопасить рисовые поля. Как известно, культура риса, его возделывание попала в Абхазию намного позже, но никак не в раннем средневековье[186].

Не можем согласиться и с выводом о том, что стена от предгорий спускалась к морю, но не по р. Ингур, а по р. Аалдзга (Галидзга), поскольку тут было выявлено 9 башен с участка-

[185] Требелева Г.В., Юрков Г.Ю. По Великой Абхазской (Келасурской) стене: от р. Келасур до р. Улыс и проблема восточного конца // ПИФК №1. М.:-Магнитогорск-Новосибирск, 2015. С. 380.

[186] Инал-Ипа Ш.Д. Труды в XI-то томах. Том IV. Сухум, 2017. С. 370-371.

ми стен между ними, по технике строительства, ориентации и планировке идентичных башням ВАС[187], прежде всего тем, что фас башен обращен не на юг к противнику, а на север, т.е. в тыл защитникам ВАС. Да и само появление 9 башен по р. Аалдзга, схожих по технике кладки и т. д. с башнями ВАС, как это видит Г.В. Требелева, еще не доказывает их принадлежность к данной стене, поскольку данный прием строительства сооружений, в том числе и оборонительных, как правило, традиционно поддерживался местным населением на протяжении многих веков, ибо природного материала в виде булыжника и извести на территории Абхазии хватало, много его и сейчас.

Так, визуально вглядываясь в ВАС видно, что она представляет собой как бы хаотичную планировку, в отличие от спокойной, выверенной в пропорциях византийской крепостной архитектуры (Анакопия, Цибилиум). Если характерными чертами в планировке стен ранневизантийского типа в Апсилии является квадровая и смешанная кладка, характеризуемая систематическим чередованием каменных и кирпичных слоев, то планировка, например, местной абхазской архитектуры этого же региона разительно отличается более грубым приемом в сложении стеновой конструкции всей крепостной системы. Например, позднесредневековый памятник Замок Баграта (крепости сложены бутовой кладкой с облицовкой из крупного булыжника, наружная поверхность которого иногда сколота), позднесредневековое укрепление Кодорская крепость (стены возведены из булыжника), крепость Сатамашо недалеко от с. Тамыш (хорошо сохранились сложенные из булыжника стены), четырехугольная булыжниковая 17-ти метровая башня Оцарце на берегу Ингура, ряд крепостей по р. Кодор (Латская крепость, Чхалтинская крепость и т. д.) и многие другие сооружения местного значения.

Отдельно стоит остановиться и на археологических исследованиях, проведенных в 2017 г. АбИГИ АНА на нескольких участков ВАС. В ходе работ были исследованы: Багмаранский

[187] Требелева Г.В. Великая Абхазская (Келасурская) стена: результаты исследования. М., 2019. С.; Требелева Г.В., Хондзия З.Г., Юрков Г.Ю. Великая Абхазская (Келасурская) стена: результаты исследования 2013–2016 годов. Новые данные и новые вопросы // Археология и этнография Кавказа и Крыма: тезисы научной конференции, Санкт-Петербург, 6-8 апреля 2017 года. СПб., 2017. С. 61.

гарнизон в с. Багмаран, Приморский участок у первой башни в с. Тхубын, а также крепостные стены в с. Хяцха Галского района, ранее не описанные и не исследованные археологами. В ходе раскопок были обнаружены керамические фрагменты, в том числе и поливной керамики, большое количество остеологического материала, металлические и каменные предметы[188].

В процессе полученного анализа вещественного материала (раскопки 2017 г.) было замечено, что стена функционировала в разные периоды. ВАС – это система искусственных и естественных рубежей. В этом смысле она вполне может считаться сплошным оборонительным сооружением для своего времени. Она могла охранять Абхазскую дорогу» от Кутаиса до Анакопии, которая функционировала в раннем и позднем средневековье. По всей видимости, стена строилась спешно, и поэтому в основном фундамент практически не прослеживается (основанием крепостных и башенных стен является подушка из квадровых булыжников с известковым раствором толщиной 20–30 см). ВАС нельзя рассматривать как границу какого-либо государственного образования и проводить ее по по р. Кяласур, р. Аалдзга или р. Ингур[189]. Датирующим материалом раскопок 2017 г. стала поливная керамика XI–XIV вв., такая же, как и в Замке Баграта[190].

Отрадно, что исследованием ВАС заинтересовались также молодые археологи Абхазии. Ими проводятся археологические изыскания. В 2019 г. при участии инициативной археологической группы в составе Ш.Г. Кайтан, Д.А. Счастного, Д.З. Авидзба и поддержки научного руководителя О.Х. Бгажба был организован проект «Тайны Великой Абхазской стены» финансово поддерживаемый спонсором – Абхазским общественным фондом развития «Амшра».

Из изученных ими участков ВАС мы хотим остановиться на Адзиквском и Дуабском. Здесь сосредоточено 70 башен. На-

[188] Кайтан Ш.Г. Великая Абхазская стена и география ее памятников, исследования 2019 г. // I Научно-образовательный семинар. «Карта рассказывает: картографическая культура в контексте изучения истории и природы Абхазии». Гагра-Пицунда, 2019. С. 73.

[189] Бгажба О.Х., Кайтан Ш.Г., Джопуа И.А. Проблемы локализации объектов Великой Абхазской стены // VIII «Анфимовские чтения» по археологии Западного Кавказа. Краснодар, 2018. С. 16-18.

[190] Там же. С. 18.

блюдение показало, что «большая часть башен сохранилась плохо, зато стена, соединяющая их, хорошо видна на всем протяжении маршрута. Местами ее высота достигает 1,5–4 м.»[191]. Далее, на участке сс. Аймара в Гуада хорошо сохранилась башня №137, сложенная из ломанного известняка, высота стен составила 7 метров. Из предварительного вывода участников экспедиции следует, что на всех участках ВАС была связана по направлению стены с подгорной дорогой («Абхазским путем»)[192].

В продолжении темы, опираясь на наблюдения специалистов, хотим здесь подытожить характерные особенности Приморской башни №1 у р. Кяласур. Как известно, она по своей планировке, типу, технологическому приему существенно отличается от всех остальных башен, входящих в оборонительную систему ВАС, например, вертикальными стенами[193]. Не ясен, где у нее был фас, одни полагают, он был обращен в сторону центральной Абхазии[194] другие – к морю[195] остальные предпочитают данную тему не затрагивать или отмечают, что в башню можно было проникнуть с двух сторон, поэтому, где был вход трудно сказать[196], При этом сама башня представляет собой узкое внутреннее пространство три аршина шириной (т.е. 2 метра 13 сантиметров)[197] или 2,7 м.[198], или 2,5 м,[199]. Неслучайно, Приморская башня характеризуется узкой,

[191] Кайтан Ш.Г. Великая Абхазская стена … С. 77.

[192] Там же. С. 77, 78; Кайтан Ш.Г., Счастный Д.А., Авидзба Д.З. Великая Абхазская стена. Исследования 2018-2019 гг. // XXXI «Крупновские чтения». Махачкала, 2020. С. 357.

[193] Бгажба О.Х. Материальная культура средневековой Абхазии (VI–XIII вв.). .. С. 13

[194] Сизов В.И. Восточное побережье Черного моря. Археологическая экскурсия // МАК. Выпуск II. 1889. С. 47

[195] Башкиров А.С. Археологические изыскания в Абхазии летом 1925 г. // ИАНО. Вып. IV. Сухум, 1926. С. 22

[196] Иващенко М.М. Великая Абхазская стена // ИАНО. Выпуск IV. Сухум, 1926. С. 63; Миллер А.А. Разведки на Черноморском побережье Кавказа в 1907 году // ИАК. Выпуск 33. М., 1909. С. 75

[197] Иващенко М.М. Указ . раб. С. 63

[198]Бгажба О.Х., Кайтан Ш.Г., Джопуа И.А., 2018. Проблемы локализации объектов Великой Абхазской стены… С. 17.

[199] Требелева Г.В. Великая Абхазская (Келасурская)… 15

напоминающей башнеобразное строение[200], представляющее собой развалины, именуемые башней (две параллельные стены – внешнюю и внутреннюю)[201]. Само строение башни тоже интересно, она имеет со стороны гор довольно большое углубление – окно[202] (что сомнительно – *Авторы*), а также два или даже три этажа и боковые пристройки, крышу[203]. Насчет боковых пристроек стоит заметить, что во время шторма и разлива р. Кяласур обнажается что-то в виде сооружений у данной башни[204]. Отмечается, что перед башней никаких заметных следов крепости нет[205] при этом указывается, что с северной стороны у стены башни есть небольшая цистерна[206] на уровне цокольного этажа изнутри она была встроена, частично облицована[207].

Может показаться не понятным, как считать данное сооружение башней или же нет? Если эта обычная, скажем, постройка, которая раскололась на две части[208], тогда где ее будет внутренне пространство? а может быть, эта разновременная постройка? тем более химический анализ показывает, что внешняя сторона стены была разрушена морем и позднее возведена вторая стена[209], а для чего? Для нас же очевидно, данное сооружение следует считать башней – приморской, от которой в сторону гор тянется ВАС. Поскольку ряд вещественных находок указывают на ранее средневековье, то само собой за прошедшие века Приморская башня многократно перестраивалась, не исключено, что она имела более широкую площадь и вплоть до начала XIX в. вместе со стеной еще продолжала функционировать (разрушаясь и вновь восстанавливаясь).

В частности, замечающиеся отверстия как бойницы под-

[200] Иващенко М.М. Указ раб. С. 63

[201] Требелева Г.В. Указ соч.. С. 15

[202] Миллер А.. Указ. раб. С. 75.

[203]Там же. С. 75.

[204] Бгажба О.Х., Кайтан Ш.Г., Джопуа И.А. Указ раб. С. 17.

[205] Иващенко М.М Указ. раб.. С. 63.

[206] Там же. С. 63

[207] Воронов Ю.Н., 1973. Келасурская стена // СА. 2. М С. 112.

[208] Башкиров А.С. Указ раб. С. 22.

[209] Требелева Г.В. Указ соч. С. 15.

твержда́ют перестро́йку не то́лько ба́шни, но всего́ крепостно́го сооруже́ния. У ба́шни №3, входя́щей в соста́в «Тхубы́нского гарни́зона», име́вшей овальную фо́рму, на восто́чной стене́ сохрани́лись бойни́цы, расположе́нные на высо́те о́коло 4 м.[210].

О ее продолжи́тельном испо́льзовании говоря́т, в ча́стности, и наро́дные абха́зские преда́ния.

[210] Требелева Г.В., Юрков Г.Ю. По Великой Абхазской (Келасурской) стене: от р. Келасур до р. Улыс и проблема восточного конца // ПИФК. №1. – М.:- Магнитогорск-Новосибирск, 2015. С. 369.

ЧАСТЬ 5.
ПРЕДАНИЯ АБХАЗОВ О ВЕЛИКОЙ СТЕНЕ

Предание – это устный рассказ, который содержит сведения об исторических лицах, событиях, передающихся из поколение в поколение. В преданиях абхазов отразилось, в том числе, строительство и вообще упоминание о ВАС.

Из книги И.Е. Адзинба. По свидетельству долгожителя Тлабган Кецба из Гала (который дожил до 146 лет), «в первой половине XIX в (1820–1850 гг.) стена до некоторой степени сохраняла свое оборонительное значение. На многих участках линии были созданы посты (обслуживались местным населением), вызванные частыми набегами горцев с Северного Кавказа на Абжуйскую Абхазию и Самурзакано (ныне Очамчирский и Гальский районы). В этот период сам Т. Кецба состоял охранником в пункте Оцарце. По его словам, некоторые участки стены были в целости. Это он помнит хорошо, потому что в то время несколько раз ему приходилось проходить вдоль Абхазской стены, т.е. по древней подгорной дороге от р. Ингура до Сухума, со срочными донесениями в Псырцху (к Кацу Маргания) и в с. Лыхны (к владетельному кн. Абхазии Шервашидзе)», поскольку река Кодор не являлась препятствием для верхового человека в любое время года. Далее он замечает, что «до проведения Черноморского шоссе (1892–96 гг.) кроме единственной подгорной дороги других не было для сообщения вдоль берега моря через Абжуйскую Абхазию и Самурзакано. Этой же дорогой пользовалось и население Мегрелии для сообщения с городом Сухум»[211], как самой короткой, по которой можно было проскакать в Сухум и обратно меньше, чем за сутки по маршруту Ингур – Кодор-Мерхеул – Барцха – Сухум[212].

Также в своей книге И.Е. Адзинба отмечает и другие небезынтересные предания о ВАС: «Старик Х. Тужба (с. Арасадзых) утверждает, что стена служила «телефоном», голосовой связью от Ингура до Кодора, а строителем ее была женщина

[211] Адзинба И.Е. Архитектурные памятники Абхазии… С. 145.

[212] Шамба Г.К. По следам древностей восточной Абхазии (Галльский р-н) // Абхазоведение. История. Археология. Этнология. Выпуск 1. Сухум, 2000. С. 9.

Мепе. Очевидно, имеется в виду царица Тамара. Можно полагать, что тут имеется в виду период перестройки и возобновления всей системы Абхазской стены в эпоху царицы Тамары (XII в). Тужба говорит, что по рассказам его предков, всякие вести передавались по линии стены как от Ингура до Акуа (т. е. Сухума), так и между отдельными пунктами стены. При этом весть передавалась криком от башни к башне очень быстро – «ахы-куалаа» т.е. с быстротой пули. Старик Т. Сангулия (125 лет) из с. Джгярда называет эту стену почтой, т.к. по ней передавались сообщения из Акуа в Ингур и обратно, и одновременно линия стены являлась большой проезжей дорогой. О последней он помнит с детства (примерно, с 1820 г.) По этому же пути проходил генерал Кравченко, отступая со своим войском в Мегрелию в 1877 г.через Багадскую скалу, р. Кодор, Кячский перевал и дальше. Проложенная им дорога (на территории села Джгярды) называется и теперь Ар-Рымюа, что значит дорога войска»[213].

Отметим и другие предания (легенды). Так, народное предание рассказывает, что когда-то на древней земле Колхиды жило племя апсилов. Постоянные набеги горцев и кочевников с северных склонов гор Большого Кавказа заставили апсилов выстроить эту стену. Как только на перевалах показывался враг, все население выходило из них, защищая от непрошенных гостей свои дома и поля. Если же враг подходил с моря, жители прибрежной части уходили в горы, а на башнях оставались их защитники. Еще одно предание, связанное с постройкой ВАС, гласит: «К владетелю Абхазии пришел молодой пастух, поклонился низко и посоветовал, чтобы стену строили так, чтобы горы были у него за спиной полукругом от Кяласур до реки Ингур.

– Всадник объедет эту землю за 5 дней, – сказал пастух, – а чтобы человеческое слово облетело ее со скоростью стрелы, следует возвести 2000 башен и поставить на каждую башню по воину. От башни к башне, от начала стены нашей до конца ее полетит весть добрая и злая со скоростью стрелы. Обрадовался властелин этой идее и велел наградить смышленого юношу всем, чего тот пожелает. Но отказался пастух от подар-

[213] Адзинба И.Е. Указ соч. С.146.

ков, ибо дороже всего на свете была родная земля»[214].

Ш.Д. Инал-Ипа указывает, что «исторические предания абхазов строительство Келасурской стены также единодушно приписывают византийским грекам. «Эти крепости воздвигнуты греком», – говорят они. Некоторые варианты преданий связывают стену с деятельностью «абхазских царей», под которыми подразумеваются первые правители Абхазского царства (VIII–IX вв.). Иногда говорят: «Стена построена греками по поручению «абхазского царя». Называют ее нередко «Великой крепостью абхазов» (Аԥсуаа рбаа-ду). «Строительный раствор, – гласит одно предание, – готовили не на воде, а на молоке. Вдоль стены шла дорога, и ее защитники сообщались между собой знаками, передаваемыми по проволоке от башни к башне». Как же заметил Ш.Д. Инал-Ипа, «Историческая память народа не сохранила никаких других воспоминаний, которые позволяли бы нам говорить о позднесредневековой датировке памятника»[215].

Есть и такое интересное предание. Сторожил одного абхазского села, Махял Аршба донес до нас старые воспоминания долгожителя Тамшига Капба. Принимавшего участие в строительстве ВАС. «Никто этого не помнит, когда это было. Среди работников строительства стены был мастер. Во время наших-то работ он сломал обе ноги. Пять лет его лечили на дому и вылечили. За это время он так привык к местным людям и традициям, что изъявил желание остаться здесь навсегда. Но с этим не согласились местные жители села Арасадзых и сказали ему: «Дад, за твою работу мы заплатили, некоторые твои приехавшие друзья уже уехали к своим родным. У тебя есть родина. Ты там нужнее, поезжай туда», «это горная страна святая и не терпит другого языка, кроме того языка, которым испокон веков говорят здесь люди». И что ему оставалось делать! Хоть и не понравилось ему, он уехал»[216].

* * *

[214] Абхазия в легендах. Составление книги, адаптация и перевод текстов на английский язык Лины Беляровой. Гагра, 2007. С. 14,15.

[215] Инал-Ипа Ш.Д. Вопросы этно-культурной истории абхазов. Сухуми, 1976. С. 246.

[216] Капба Р.Х. Если мы удостоимся … Из истории газеты «Апсны» (1918-1920 гг.), (на абхазском яз.). Сухум, 2002. С. 160.

Подводя итоги, наверное, будет правильно отметить книги и учебные пособия, ибо и в них содержатся интересные наблюдения, выводы по ВАС. В книге Д.И. Гулиа «История Абхазии» отмечается, что ВАС – это Великая Кораксиеновская (Келасурская) стена, при этом автор подтверждает свой вывод гениохийским корнем слова куара «камень»[217]. Говоря о достопримечательностях и памятниках старины Абхазии, С.П. Басария ВАС назвал «Гигантской Абхазской стеной» и заметил, «что она выполняла роль защиты Абхазии от соседних врагов, являлась, как бы аналогией китайской стены, почему и называется «Абхазской». «Другие говорят, – продолжает он, – что она составляет продолжение сухумской стены, что под водой, и защищала древний город в этом месте от вторжения горцев». Также С. Басария в своем пособии для школы с сожалением заметил, что «инженеры-строители Черноморской железной дороги, а раньше строители Сухум – Новороссийского шоссе смели с лица земли в двух местах эту уцелевшую стену на протяжении ширины полотна дороги и шоссе»[218]. В «Очерках истории Абхазской АССР» делается предположение, что стена была построена в VI в. «Направление стен и выбор места для башен указывают на широкие замыслы строителей, создавших это выдающееся военно-оборонительное сооружение. Эта стена закрывала все горные проходы и представляла собой важнейшую военно-стратегическую базу, опираясь на которую Византийская империя стремилась укрепить свое политическое влияние на Западном Кавказе»[219]. В учебном пособии «История Абхазии» приводятся разные версии: «Ее постройку приписывают то грекам – жителям Диоскуриады, защищавшим свои рубежи в VI веке до н. э., то византийцам, укреплявшим подступы к Севастополису в VI в. до н. э., то местным жителям, соорудившим ее в раннесредневековую эпоху с целью защиты от северокавказских кочевников, то, наконец, Левану Дадиани во второй четверти XVII века, пытавшемуся

[217] Гулиа Д.И. История Абхазии. Т. 1. Тифлис, 1925. С. 158.

[218] Басария С. Абхазия в географическом, этнографическом и экономическом отношении. Пособие для 8-9 классов общеобразовательных школ, лицеев, колледжей. 2-ое издание. Первое было осуществлено 1923 г. Сухум, 2003. С.152.

[219] Очерки истории Абхазской АССР. Часть I. Сухуми, 1960. С. 52.

удержать «Верхнюю Абхазию» под своей властью»[220]. В учебном пособии М.М. Гунба и Г.К. Шамба сказано: «Строительство стены больше соответствует VI веку, когда византийские позиции в Лазике оказались крайне слабыми»[221]. Иная версия была высказана в книге по истории Абхазии О.Х. Бгажаба и С.Л. Лакоба: «Стена, представляя собой сложную систему естественных и искусственных рубежей, прослеживается от современного Сухума до Ингура, образуя линию обороны до 100 км. Возможно, этот интересный памятник фортификационного искусства имеет два строительных периода: более ранний – стена в XIII–XV вв. как бы охраняла подгорную дорогу из Мегрелии в Абхазию, некогда называвшуюся в грузинских летописях «Абхазская дорога», и более поздний – XVII в. Ее, возможно, восстановил, а не построил Леван Дадиани»[222]. К генуэзцам отнесено строительство ВАС в учебном пособии И.К. Куакуаскир[223].

Ряд газетный статей также представляют большой интерес по обилию информации по ВАС[224].

Таким образом, можно видеть, каких немалых усилий требовало строительство ВАС. В течение нескольких столетий строители совершенствовали и укрепляли ее (визуально видны следы перестройки в стенах башен в позднее время) умело используя рельеф местности, куда входили как естественные образования – холмы, овраги, имевшие стратегическую значимость, так и искусственные – рвы и валы. Все это, вместе с

---

[220] История Абхазии. Учебное пособие. Сухум, 1991. С. 122.

[221] Гунба М.М., Шамба Г.К. История Абхазия с древнейших времен до XX века. Учебное пособие для 10-11 классов общеобразовательных школ, лицеев и колледжей. Сухум, 2001. С. 87.

[222] Бгажба О.Х., Лакоба С.З. История Абхазии с древнейших времен до наших дней. Сухум, 2007. С. 162.

[223] Куакуаскир И.К. История Абхазии с древнейшего периода до наших дней. Учебное пособие для 5-9 классов. С. 2010. С. 125.

[224] Соловьев Л. , Шервашидзе Л. Вдоль Великой Абхазской стены / «Советская Абхазия», 16.08. 1964 г.; Гольдман Ю. Тайна Абхазской стены / «Вечерний Тбилиси», 26.04. 1969 г.; Пачулия В.П. Загадка древней стены / «Советская Абхазия», 21.06. 1971 г.; Воронов Ю. На пути к разрешению загадки / «Советская Абхазия», 15.09.1972 г.; Летов В. Ошибка… в тысячу лет / «Известия» 19.04.1973 г.; Гунба М. Келасурская стена. Когда и для чего ее построили **/** «Советская Абхазия», 20 .09.1975 г.

башнями и стеной, составляло сплошную линию обороны ВАС. Строительство оборонительных валов и рвов было обусловлено локальными особенностями рельефа местности, получившее в раннесредневековую эпоху широкое распространение[225]. Там, где шли пути с Северного Кавказа, были возведены усиленные узлы укреплений, надежно прикрывая дороги и подходы к ним, отдавая предпочтение роли башен, которые были как сторожевыми, так и оборонительными. Наличие в тоже время гарнизонов на протяжении прохождения линии стены должно было обеспечить в течение часа переброску нескольких сотен человек и позволить держать оборону.

[225] Магомедов М.Г. Оборонительные сооружения древней Хазарии // Материалы по изучению историко-культурного наследия Северного Кавказа. Выпуск VIII. М., 2008. С. 237.

ЗАКЛЮЧЕНИЕ

На данном этапе исследования, судя по имеющемуся раннему археологическому материалу и другим данным, можно с большей долей вероятности считать, что возведение Великой Абхазской стены, тянувшейся с левого приустья р. Кяласур, проходившей по подгорью, а дальше выходившей к р. Ингур и к Черноморскому побережью, началось в раннем средневековье, возможно, в первой половине VI в. Тогда же была построена основная часть укреплений ВАС.

Об этом свидетельствует раннесредневековый материал, обнаруженный на разных участках ВАС.

1. Гарнизонные узлы (Тхубун, Ачапара), построенные одновременно и рядом с ВАС, прикрывавшие подходы к стене с тыла, по результатам раскопочного керамического материла, датируются ранним средневековьем (VI в.).

2. В башне Багмаранского укрепления (гарнизонного укрепления ВАС) на глубине 1 м. были обнаружены фрагменты рифленой раннесредневековой керамики (в отчете В.С. Орелкина).

3. Раскопки в районе с. Члоу, в пос. Аймара в башне №153, выявили фрагменты шероховатой посуды, представленной стенками и в одном случае донцем с выемчатым основанием характерным для первого этапа раннесредневековой керамики (в отчете А.И. Джопуа).

4. Раскопки на приморском участке ВАС в нижних ранних слоях выявили характерную тарную амфорную посуду с остродонной ножкой, относящейся ко времени VI–VII вв., судя по результатам исследования абхазской экспедиции (О.Х. Бгажба, Г.А. Сангулия, Л.П. Головина, Ш.Г. Кайтан).

5. Полученная из шурфа Приморской башни №1 керамика имеет широкие границы датировки от поздней античности до развитого средневековья на территории Абхазии, включая раннее средневековье (раскопки Г.В. Требелевой и др.).

Также был произведен химический анализ раствора кладки ВАС.

6. Химический анализ состава связующего раствора, взятого на разных участках стены (в кладке), сопоставляя 1-е, 2-е,

3-е – группы растворов показывает разновременность сооружения ВАС. В тоже время начало ее возведения связано с эпохой раннего средневековья (не позднее VI в.), согласно автору данного анализа Г.В. Требелевой.

Столь долгое использование ВАС, а именно до первой половины XIX в., (возможно, отдельных ее участков) свидетельствует о том, что потребность в этом оборонительном фортификационном сооружении была высока (несмотря на то, что были периоды, когда стена не функционировала). Не исключено, что в раннем средневековье ВАС была сооружена, в частности, для защиты тех участков, которые были связаны с торговыми путями, шедшими на Северный Кавказа, например, с ответвлениями Великого Шелкового пути, один из которых проходил по Даринскому пути (ныне Военно-Сухумская дорога) (в VI–VII вв.) (В.А. Кузнецов), тем самым обеспечивая безопасность мировой торговой дороги, которая с Востока и Средней Азии шла в Европу[226].

Также ВАС, параллельно с возложенными на нее оборонительными обязанностями для заграждения горных проходов, могла служить и коммуникативным видом сообщения. Можно допустить, что стена выполняла функцию защиты подгорной дороги, известную более как «Абхазский путь». Ее башни в более позднее время служили в качестве почтово-курьерских перевальных пунктов, расположенных вдоль подгорного пути, поскольку прибрежной дороги еще не существовало.

Сооружение столь крупного объекта, каким является ВАС, требовало участие громадного контингента рабочей силы, подчиненного единой воле и единому плану[227]. Судя по способу кладки, в растворах и, в архитектурных особенностях не оставляет сомнения, что ВАС была возведена местным населением с использованием местного строительного материала, задействовавшим свои технологические приемы и опыт для возведения оборонительных сооружений в горных условиях. Еще в 30-х гг. прошлого столетия известный абхазский краевед И.Е. Адзинба справедливо отметил, что ВАС была построе-

[226] Маан О.В. Из истории торгово-экономических связей древней и средневековой Абхазии (VI в. до н. э. – 70-е гг. XIX в.). Сухум, 2012. С 140.

[227] Маан О.В. Культурно-этнические контакты абхазов в раннем средневековье. Сухум, 2014. С. 89.

на местным населением[228].

Для нас, очевидно, что стратиграфические культурные позднесредневековые слои (найден большей части керамический материал – поливная керамика), только подтверждают, что стена, башни на протяжении столетий[229]долго использовалась населением как защитное сооружение, главным образом, по линии р. Кяласур, в местах прохождения Военно-Сухумской дороги, а также в районе сел Джгярда, Члоу, Арасадзых. В качестве примера отметим, «только на одной приморской башни (№1) видно, что стена достраивалась и в последующее время. Так, в VIII в., во время арабского нашествия, в некоторых местах она была разрушена. Примерно с этого времени начались ремонтные работы, которые систематически продолжались, по всей линии стены, и особенно в период позднего средневековья (первой половины XVII в.). Об этом говорят разные по составу растворы, применявшиеся в кладке крепостных стен»[230].

Таким образом, не оставляет сомнений тот факт, что не все участки стены и ее укрепления в виде башен, крепостей и других фортификационных сооружений строились одновременно и с одной целью. Хорошо заметно, что по всей длине прохождения ВАС башни в плане своей конструкции отличаются. Где-то видно, что они были построены на скорую руку, другие, наоборот, возведены более основательно, с фундаментом. Все это говорит о том, что единого общего стандарта для постройки ВАС не существовало. Возможно, это было связано с особенностями ландшафта или же ее строили на отдельных участках разные мастера. Заметно, что строители стены большое внимание уделили заграждению выходов из ущелья, по которым шли тропы из долины Кодора. От реки Мыку число оборонительных сооружений значительно сокращается, и в районе Ткуарчала их почти не видно. Что касается бойниц, которые отмечали И.Е. Адзинба, В.П. Пачулиа, Ц.Н. Бжания, Ю.Н. Воронов, считаем, что завершенных башен почти нет, и все они находятся в руинном состоянии. Соответственно, опреде-

[228] Адзинба И.Е. Укаx соч. С. 152.

[229] Они то разрушались, то вновь восстанавливались, а местами достраивались, соответственно, ранний материал зачищался, уступая место позднему.

[230] Бгажба О.Х. Материальная культура средневековой Абхазии (VI–XIII вв.)... С. 13-14.

лить наличие бойниц представляется делом сложным.

Вместе с тем, конечно, такое серьезное сооружение не могло быть построено без участия сверхдержавы той эпохи в VI веке, когда между собой воевали Византийская и Персидская империи. В то время, как мы знаем, театр военных действий проходил как в Лазике, так и частично на территориях Апсилии, Мисиминии, Абасгии. Тут можно, для сравнения, привести сведения летописца Моисея Каланкатуйского, писавшего в VII в. о возведении Дербентских стен. С горечью он отмечает, что «цари персидские изнурили страну нашу, собирая строителей и изыскивая разные материалы для построения великого сооружения, которое соорудили между горами Кавказа и великим восточным морем»[231]. Можно думать, что и византийские императоры для сооружения ВАС использовали ту же персидскую манеру строительства.

Подытоживая сказанное, смеем надеяться, что этим небольшим исследованием по ВАС мы смогли приблизиться к пониманию того, кто, зачем и когда построил Великую Абхазскую стену. Для нас, как авторов, последнее обстоятельство более всего важно, поскольку, говоря словами А.Л. Якобсона, «при рассмотрении крепостного строительства большое значение имеет его хронология, ибо только датированные памятники приобретают значение исторического источника»[232].

Будем рады, если наш небольшой экскурс по истории Аԥсуа баагуара ду – Великой Абхазской стене, помог читателю, хоть немного приоткрыть тайну этого столь важного для истории Абхазии и всего Кавказа уникального памятника старины, находящегося на территории современной Республики Абхазия и, безусловно, нуждающегося в охране государства. Уже сейчас под воздействием природных факторов и вмешательства человека, данный памятник, который по праву должен быть внесен в список ЮНЕСКО, погибает на глазах.

---

[231] Цит. по книге Тревер К.В. Очерки по истории и культуре Кавказской Албании IV в. до н. э. – VII в. н. э. М.-Ленинград, 1959. С. 285.

[232] Якобсон А.Л. Раннесредневековый Херсонес. Очерки истории материальной культуры / МИА Материалы и исследования по археологии СССР. №63. М.-Ленинград, 1959. С. 70.

БИБЛИОГРАФИЯ

Историография XIX – начало XX вв. (до 1917 г.)

Владимиров К.А. Древности Черноморского побережья Кавказа. СПб., 1900.

Гарцкиа В. Из абхазских народных преданий и поверий // СМОМПК. Выпуск XIII. Отдел II. Тифлис, 1892.

Дм. Бакрадзе. Очерк о Мингрелии, Самурзакани и Абхазии / Абхазия и абхазы в российской периодике (XIX – нач. XX.). Книга I. Сост.: Агуажба Р.Х., Ачугба Т.А. Сухум, 2005.

Дьячков-Тарасов А.Н. Абхазия и Сухум в XIX столетии // ИКОИРГО. Том XX, 1909-1910. Тифлис, 1910.

Дюбуа-де-Монперэ Фр. Путешествие вокруг Кавказа. Сухум, 1937.

Лихачев И. Чловская пещера и легенда об Абласкире – Прометее / Труды V Археологического съезда в Тифлисе. М., 1881.

Миллер А.А. Археологический и этнографический очерк Черноморского побережья // Живая старина. Выпуск 1. СПб., 1908.

Миллер А.А. Разведки на Черноморском побережье Кавказа в 1907 г.// ИАК. Выпуск 33. М., 1909.

Павлинов А.М. Экспедиция на Кавказ в 1888 г. // Материалы по археологии Кавказа, собранные экспедициями Московского археологического общества. Вып 3. Христианские памятники. М., 1893.

Сизов В.И. Восточное побережье Черного моря. Археологическая экскурсия // МАК. Выпуск II. 1889.

Уварова П.С. Кавказ (Абхазия, Аджария, Шавшетия, Посховский участок). Путевые заметки. Т. II. М., 1891.

Уварова П.С. Христианские памятники // МАК. Выпуск IV. М., 1894.

Чернявский В.И. Записка о памятниках Западного Закавказья, исследование которых наиболее настоятельно / Протоколы V Археологического съезда в Тифлисе. Т. I. М., 1882.

Элизе Реклю. Земля и люди. Всеобщая География. Том VI Азиатская Россия. С. – Пб., 1898.

Монографии, статьи, учебники

АБНО и его разгром (1922–1931 гг..). Сост: С.З. Лакоба, А.Я. Дбар. Сухум, 2021.

Абхазия в легендах. Составление книги, адаптация и перевод текстов на английский язык Лины Беляровой. Гагра, 2007.

Агуажба Р.Х. Рассказы Кямщыща Гуарамиа // ТАГМ. VII выпуск. Сухум, 2018.

Адзинба И.Е. Архитектурные памятники Абхазии. Сухуми, 1958.

Амичба Г.А. Абхазия в эпоху раннего средневековья (Очерки по истории народного хозяйства и социально-экономических отношений в VI–X вв.). Сухум, 2002.

Амичба Г.А., Папуашвили Т.Г. Из истории совместной борьбы грузин и абхазов против иноземных завоевателей (VI–VIII вв.). Тб., 1985.

Анчабадзе З.В. Из истории средневековой Абхазии (VI–XVII вв.). Сухуми, 1959.

Балабанов И.П., Поротов А.В., Горлов Ю.В., Кайтамба М.Д. Особенности эволюции сухумского побережья в позднем голоцене // ВМГУ. Серия 5. География. № 2. М., 2004.

Басария С. Абхазия в географическом, этнографическом и экономическом отношении. Пособие для 8–9 классов общеобразовательных школ, лицеев, колледжей. 2-ое издание. Первое было осуществлено в 1923 г. Сухум, 2003.

Башкиров А.С. Археологические изыскания в Абхазии летом 1925 г. // ИАНО. Вып. IV. Сухум, 1926.

Бгажба О.Х. Материальная культура средневековой Абхазии (VI–XIII вв.). Автореферат диссертации на соискание ученой степени кандидата исторических наук. М., 1972.

Бгажба О.Х. О крепости Ачапара (с. Арасадзых Очамчирского района) // МАИА. Сухуми, 1974.

Бгажба О.Х. Где проходила *«Клисура»* Джуаншера? // Абхазоведение. Археология. История. Этнология. Выпуск 2. Сухум, 2003.

Бгажба О.Х., Воронов Ю.Н. Памятники села Герзеул. Сухум, 1980.

Бгажба О.Х., Лакоба С.З. История Абхазии с древнейших времен до наших дней. Сухум, 2007.

Бгажба О.Х., Кайтан Ш.Г., Джопуа И.А. Проблемы локализа-

ции объектов Великой Абхазской стены // VIII «Анфимовские чтения» по археологии Западного Кавказа. Краснодар, 2018.

Бжания В.В, Агумаа А.С., Бжания Д.С., Хондзия З.Г., Сакания С.М., Бжания Д.В., Гумба Б.В., Канделаки Д.А., Бирюков Ю.Б. Экспедиция по горным селам Абхазии // АО 2004 г. М., 2005.

Бжания В.В., Сакания С.М., Бжания Д.С. Выявление археологических памятников в селе Арасадзыхь // Е.И. Крупнов и развитие археологии Северного Кавказа. XXVIII «Крупновские чтения». Материалы Международной научной конференции. М., 2014.

Бжания Ц.Н. К вопросу изучения каменных построек Ацангуара // ТАИЯЛИ. Том XXX. Сухуми. 1959.

Бжания Ц.Н. Из истории хозяйства и культуры абхазов. Сухум, 1973.

Берадзе Т.Ш. Вахушти Багратиони и вопросы исторической географии Одиши // ВИГГ. Т. II . Тб., 1972.

Бокщанин А.Г. Парфия и Рим (Исследование о развитии международных отношений позднего периода истории античного мира). Ч. II. Л., 1966.

Большая Советская энциклопедия. Том 12. М., 1973.

Бондарев Н.Д. В горах Абхазии М., 1981.

Виноградов А.Ю. Византийская политика в Восточном Причерноморье (вторая половина VII – первая половина X в.) // Древности Западного Кавказа. 1. Краснодар, 2013.

Виноградов А.Ю., Белецкий Д.В. Церковная архитектура Абхазии в эпоху Абхазского царства. Конец VIII – X в. М., 2015.

Воронов Ю.Н. Келасурская стена // СА. 2. М., 1973.

Воронов Ю.Н. В мире архитектурных памятников Абхазии. М., 1978.

Воронов Ю.Н. Восточное Причерноморье в железном веке (вопросы хронологии и интерпретации памятников VIII в. до н. э. – VIII в. н. э.). Автореферат докторской диссертации. М., 1984.

Воронов Ю.Н. Древняя Апсилия. Источники. Историография. Археология. Сухум, 1998.

Воронов Ю.Н. Научные труды. Т. I. Сухум, 2006.

Гаджаев А.И. Великая Кавказская стена между тюркским севером и иранским югом в VI–VIII вв. М., 2013.

Гаджиев М.С. Хумара: некоторые строительные параллели

и проблема датировки укреплений // Очерки средневековой археологии Кавказа. М., 2013.

Гицба Т.Ш. Страна древних абазгов. Сухум, 2012.

Гулиа Д.И. История Абхазии. Т. 1. Тифлис, 1925.

Гумба Г.Д. К вопросу идентификации р. Эгриц-цкали Джуаншера Джуаншериани // Абхазоведение. Археология. История. Этнология. Выпуск III. Сухум, 2004.

Гунба Б.М. Сухум раннесредневековой эпохи // Абхазоведение. История. Археология. Этнология. Выпуск IV. Сухум, 2007.

Гунба М.М. Келасурская стена // ИАИЯЛИ им. Д.И. Гулиа. Выпуск VI. Тб., 1977.

Гунба М.М. Абхазия в первом тысячелетии н. э. (социально-экономические и политические отношения). Сухуми, 1989.

Гунба М.М., Шамба Г.К. История Абхазия с древнейших времен до XX века. Учебное пособие для 10 – 11 классов общеобразовательных школ, лицеев и колледжей. Сухум, 2001.

Джанашиа С. Феодальная революция в Грузии. Тифлис, 1935 (на груз. яз.).

Джопуа А.И., Джопуа М.Д. Члоу / В книге Очамчыра. 2500 лет. Сухум-Нижний-Новгород, 2008.

Джопуа А.И., Нюшков В.А. Великая Абхазская стена: Члоуский участок // Четвертые Анфимовские чтения по археологии Западного Кавказа. Западный Кавказ в контексте международных отношений в древности и средневековье. Материалы Международной археологической конференции (г. Краснодар, 28–30 мая 2014 г.). Краснодар, 2014.

Джопуа А.И., Нюшков В.А. Апсуа баагәара // Абхазоведение: Археология. История. Этнология. Выпуск 11 / На абхазском яз., с резюме на русском и английском языках. Сухум, 2018.

Закарая П. Древние города и крепости Грузии. Тб., 1982. Иващенко М.М. О направлении Келасурской стены // ИАНО. Выпуск IV. Сухум, 1926.

Иващенко М.М. Великая Абхазская стена // ИАНО. Выпуск IV. Сухум, 1926.

Инал-Ипа Ш.Д. Вопросы этно-культурной истории абхазов. Сухуми, 1976.

Инал-Ипа Ш.Д. Труды в XI томах. Том IV. Сухум, 2017.

История Абхазии. Учебное пособие. Сухум, 1991.

Кавказ с 11 картами, 9 планами, 3 схемами, 4 таблицами. Под редакцией Э.С. Батенина. Путеводитель. М., 1927.

Кайтан Ш.Г. Великая Абхазская стена и перспективы ее исследования // Абхазоведение. История. Археология. Этнология. Выпуск VIII–IX. Сухум, 2013.

Кайтан Ш.Г. Проблемы хронологии Великой Абхазской стены // Е.И. Крупнов и развитие археологии Северного Кавказа. XXVIII «Крупновские чтения». Материалы Международной научной конференции. (Москва). 21–25 апреля 2014. М., 2014.

Кайтан Ш.Г. О позднесредневековой версии происхождения Великой Абхазской стены (проблемы выявления и сохранения) // IV «Анфимовские чтения» по археологии Западного Кавказа. Краснодар, 2014.

Кайтан Ш.Г. Структура абхазского общества раннего этапа функционирования Великой Абхазской стены (VI–VIII вв. н. э.) // Социальная стратификация населения Кавказа в конце античности и начале средневековья: археологические данные. М., 2015.

Кайтан Ш.Г. О Великой Абхазской стене и персидской версии ее постройки // Абхазия в мировой истории и международных отношениях. Памяти Владислава Григорьевича Ардзинба к 70-летию со дня рождения. Материалы Международной научной конференции. Сухум-М., 2016.

Кайтан Ш.Г. Соловьев и Великая Абхазская стена // Сборник материалов Четвертой Абхазской Международной археологической конференции. Кавказ и Абхазия в древности и средневековье: взаимодействие и преемственность культур. Сухум, 2017.

Кайтан Ш.Г. Гарнизонные укрепления Великой Абхазской стены // VII «Анфимовские чтения» по археологии Западного Кавказа. Краснодар, 2017.

Кайтан Ш.Г. Ю.Н. Воронов и Великая Абхазская стена // Материалы Международной научной конференции, посвященной 75-летию со дня рождения ученого-кавказоведа Ю.Н. Воронова. Сухум, 2018.

Кайтан Ш.Г. Великая Абхазская стена и география ее памятников, исследования 2019 г. // I Научно-образовательный семинар. «Карта рассказывает: картографическая культура в

контексте изучения истории и природы Абхазии». Гагра-Пицунда, 2019.

Кайтан Ш.Г., Счастный Д.А., Авидзба Д.З. Великая Абхазская стена. Исследования 2018-2019 гг. // XXXI «Крупновские чтения». Махачкала, 2020.

Капба Р.Х. Если мы удостоимся … Из истории газеты «Апсны» (1918 – 1920 гг.) (на абхазском яз.). Сухум, 2002.

Касландзия Н.В. О ситуации в Западном Закавказье в 30–80 гг. VIII в. (К вопросу о достоверности сведений грузинского писателя XI в. Джуаншера Джуаншериани) // Абхазоведение. Археология. История. Этнология. Выпуск X. Сухум, 2016.

Кация Р.Н. Сан-Томассо – памятник Генуэзской эпохи // Первая Абхазская Международная археологическая конференция. Посвящена памяти Ю.Н. Воронова. Сухум, 2006.

Кварчия В.Е. Историческая и современная топонимия Абхазии (Историко-этимологическое исследование). Сухум, 2006.

Кварчия В.Е. Из этнической истории абхазского (апсуа // абаза) народа или о языке и истории абхазов и абазин. Сухум, 2015.

Кварчия В.Е. Собрание трудов в семи томах. Том IV. Историческая топонимика. Сухум, 2019.

Кондратов А.М. Века и воды. М., 1976.

Крикун Е. Архитектурные памятники Крыма. Симферополь, 1977.

Куакуаскир И.К. История Абхазии с древнейшего периода до наших дней. Учебное пособие для 5–9 классов. С. 2010.

Кудрявцев К.Д. Сборник материалов по истории Абхазии. Второе издание. Сухум, 2009. (Первое издание, Сухум, 1922.).

Кузнецов В.А. Новый труд по истории Абхазского царства VIII–IX веков (к истории алано-абхазских взаимоотношений) // Материалы по изучению историко-культурного наследия Северного Кавказа / Выпуск XI. Археология, краеведение, музееведение. М., 2013.

Кузнецов В.А., Романова Г.Б. «Limes Caucasus» // Первая Абхазская Международная археологическая конференция. Посвящена памяти Ю.Н. Воронова. Материалы конференций. Сухум, 2006.

Лавров Л.И. Этнография Кавказа (по полевым материалам 1924–1978 гг.). Л., 1982.

Маан О.В. Абжуа. Историко-этнологические очерки Очамчирского района Абхазии. Сухум, 2006.

Маан О.В. Из истории торгово-экономических связей древней и средневековой Абхазии (VI в. до н. э. – 70-е гг. XIX в.). Сухум, 2012.

Маан О.В. Культурно-этнические контакты абхазов в раннем средневековье. Сухум, 2014.

Магомедов М.Г. Оборонительные сооружения древней Хазарии // Материалы по изучению историко-культурного наследия Северного Кавказа. Выпуск VIII. М., 2008.

Непрошин А.Ю., Шамба Т.М. История абхазских князей Шервашидзе. М., 2013.

Нюшков В.А. История и культура апсилов (II в. до н. э. – вторая половина VIII в. н. э.). Сухум, 2016.

Орлов-Кретчмер А.С. Образы Абхазии в изображениях XIX – первой трети XX века; в 3 т. Т. II: Раритетные фотографии. М., 2014.

Очерки истории Абхазской АССР. Часть I. Сухуми, 1960.

Папаскири З. Абхазия. История без Фальсификации. Издание второе, исправленное и дополненное. Тб., 2010.

Пачулиа В.П. Великая стена Абхазии // Знание сила. №5. М., 1968.

Пачулиа В.П. Исторические памятники Абхазии, их значение и охрана. М., 1968.

Пачулиа В. П. В краю золотого руна. М., 1968.

Пачулиа В. П. Охрана и пропаганда памятников культуры Абхазии // Под знаменем октября. Сухуми, 1968.

Пиоро И.С. Крымская Готия (Очерки этнической истории населения Крыма в позднеримский период и раннее средневековье). Киев, 1990.

Поротов А.В., Горлов Ю.В., Балабанов И.П., Болиховская Н.С., Кайтамба М.Д. К палеогеографии Восточного Причерноморья в античную эпоху // ПИФК. Выпуск XIII. Москва–Магнитогорск, 2003.

Прогульбицкий В. Поездка в Цебельду. Путевые заметки впечатления в книге «Абхазия – Страна души». Том I. Составите-

ли, авторы проекта, предисловия, комментариев М. и В. Котляровы. Нальчик, 2011.

Серена К. Путешествие по Абхазии. М., 1999.

Средневековые памятники Абхазии: попытка применения естественнонаучных методов (химанализа) для решения проблемы датировки // Труды III (XIX) Всероссийского археологического съезда. Том II. СПб-М-Великий Новгород, 2011.

Соловьев Л.Н. Древние оборонительные рубежи феодальной эпохи на Черноморском побережье Западной Грузии (Гагрская крепость, Иверская гора, Келасурская стена). Сухуми, 1940.
Стражев В.И. Руинная Абхазия // ИАНО. Выпуск I. Сухум, 1925.

Твердый А.В. Кавказ в именах, названиях, легендах: опыт топонимического словаря. Краснодар, 2008.

Трапш М.М. Материалы по археологии средневековой Абхазии. Том четвертый. Сухуми, 1975.

Требелева Г.В. Великая Абхазская (Келасурская) стена: результаты исследования. М., 2019.

Требелева Г. В., Юрков Г. Ю., Горлов Ю. В., Цвинария И. И., Агумаа А. С. Кайтан Ш. Г. Келасурская стена, еще раз к вопросу датировки // ПИФК. № 4. М., – Магнитогорск – Новосибирск, 2012.

Требелева Г.В., Юрков Г.Ю., Горлов Ю.В., Цвинария И.И., Агумаа А.С., Сангулия Г.А., Кайтан Ш.Г. Абхазские средневековые памятники: анализ технологии строительства и вопросы датировки // ПИФК. № 2. М.: – Магнитогорск – Новосибирск, 2013.

Требелева Г.В., Юрков Г.Ю., Сангулия Г.А., Кайтан Ш.Г. Чхортольский храм и вопрос локализации Великой Абхазской (Келасурской) стены // IV «Анфимовские чтения» по археологии Западного Кавказа. Краснодар, 2014.

Требелева Г.В., Юрков Г.Ю., Горлов Ю.В., Сангулия Г.А., Цвинария И.И., Саканиа С.М., Кайтан Ш.Г. Разведки по Восточной Абхазии 2013 г. Новые открытия // Е.И. Крупнов и развитие археологии Северного Кавказа. XXVIII «Крупновские чтения». Материалы Международной научной конференции. М., 2014.

Требелева Г.В., Юрков Г.Ю., Горлов Ю.В., Цвинария И.И., Агумаа А.С., Кайтан Ш.Г. Использование физико-химических методов в исследованиях технологии строительства в средне-

вековой Абхазии и проблемы датировки // КСИА. Выпуск 232. М., 2014.

Требелева Г.В., Юрков Г.Ю. По Великой Абхазской (Келасурской) стене: от р. Келасур до р. Улыс и проблема восточного конца // ПИФК. №1. М.: Магнитогорск–Новосибирск, 2015.

Требелева Г.В., Хондзия З.Г., Юрков Г.Ю. Великая Абхазская (Келасурская) стена: результаты исследования 2013–2016 гг. Новые данные и новые вопросы // Археология и этнография Кавказа и Крыма: тезисы научной конференции, Санкт-Петербург, 6–8 апреля 2017 г. СПб., 2017.

Требелева Г.В., Хондзия Г.З., Юрков Г.Ю. Результаты исследования Великой Абхазской (Келасурской) стены (2013–2015 гг.) и вопросы границ раннесредневековых государственных образований на территории Абхазии // ПИФК. № 3. М.: Магнитогорск–Новосибирск, 2017.

Тревер К.В. Очерки по истории и культуре Кавказской Албании IV в. до н. э. – VII в. н. э. М.-Ленинград, 1959.

Хибба Р.А. Вопросы политической и социально-экономической истории Абхазии XVI–XVIII вв. Сухум, 2014.

Хотелашвили-Инал-Ипа М.К. История и этнография Абхазии. Сухум, 2019.

Хрушкова Л.Г. Раннехристианские памятники Восточного Причерноморья (VII–VIII века). М.,2002.

Хрушкова Л.Г. Восточное Причерноморье в византийскую эпоху: История. Архитектура. Археология. Калининград – Москва, 2018.

Шамба Г.К. По следам древностей восточной Абхазии (Гальский р-н) // Абхазоведение. История. Археология. Этнология. Выпуск 1. Сухум, 2000.

Шерваашидзе Л. Абхазия в искусствоведческой литературе // Под знаменем октября. Сухуми, 1968.

Формозов А.А. Археологические путешествия. М., 1974.

Якобсон А.Л. Раннесредневековый Херсонес. Очерки истории материальной культуры / МИА СССР. №63. М.-Ленинград, 1959.

Якобсон А.Л. Рецензия на кн. «Археологические исследования средневекового Крыма», - Киев, 1968 // СА.№ 3. М., 1971.

Письменные источники

Ламберти Арк. Описание Колхиды, называемой теперь Мингрелией // Сборник материалов для описания местностей и племенах Кавказа. Вып. 43. Тифлис, 1913.

Описание Колхиды или Мингрелии о. Ламберти, миссионера Конгрегации для распространения христианской веры // Записки императорского Одесского общества истории и древностей. Том десятый. Одесса, 1877.

Путешествие Шардена по Закавказью в 1672 – 1673 гг. Перевод Е.В. Бахутовой и Д.П. Коссовича. Тифлис, 1902.

Сообщения средневековых грузинских письменных источников об Абхазии. Тексты собрал, перевел на русский язык. Предисловием и комментариями снабдил Г.А. Амичба. Сухуми, 1986.

Черкесия в картах XIV– XIX вв. Составители: Езбек (Едыдж) Б. Б., Дауров Х. М., Джамирзе А. В., Хотко С. Х. Краснодар, 2011.

Alexidze Z. La Construction de la ΚΛΕΙΣΟΥΡΑ d'apres le nouveau manuscript sinaïtique No 50 // Travaux et Mémoires. T. 13. Paris, 2000.

Газетные статьи

Бгажба О.Х., Сангулия Г.А., Головина Л.П., Кайтан Ш.Г. Первые гарнизоны Великой Абхазской стены в свете новейших исследований / «Республика Абхазия». №15. 2015.

Бгажба О.Х. «Немного о многом»: реплика на одну статью из сборника / газ. «Республика Абхазия». № 96. 2019.

Воронов Ю. На пути к разрешению загадки / «Советская Абхазия», 15.09.1972.

Гунба М. Келасурская стена. Когда и для чего ее построили / «Советская Абхазия», 20 .09.1975.

Гольдман Ю. Тайна Абхазской стены / «Вечерний Тбилиси», 26.04. 1969 .

Летов В. Ошибка… в тысячу лет / «Известия» 19.04.1973.

Пачулия В.П. Загадка древней стены / «Советская Абхазия», 21.06. 1971.

Соловьев Л., Шервашидзе Л. «Вдоль Великой Абхазской стены» / «Советская Абхазия». 16. VIII. 1964.

Чачхалиа Д.К. Древности твои, Ткварчал… / «Ткварчельский горняк». № 42. 1991.

Шария В. «Снова о загадке Великой Абхазской стены» / «Эхо Абхазии». № 10. 26 марта 2013 .

СПИСОК СОКРАЩЕНИЙ

АО – Археологические открытия. М.
ВИГГ – Вопросы исторической географии Грузии. Тб.
ВМГУ – Вестник Московского государственного университета. М.
ИАИЯЛИ – Известия Абхазского института языка, литературы и истории. Тб.
ИАК – «Известия археологической комиссии». М.
ИАНО – Известия Абхазского научного общества. Сухум.
ИКОИРГО – Известия Кавказского отдела Императорского русского географического общества. Тифлис.
КСИА – Краткие сообщения института археологии. М.
МАА – Материалы по археологии Абхазии. Тб.
МАИА – Материалы по археологии и искусству Абхазии. Сухуми.
МАК – Материалы к археологии Кавказа.
МИА – Материалы и исследования по археологии СССР. М.-Ленинград.
СА – Советская Археология. М.
СМОМПК – Сборник материалов для описания местностей и племен Кавказа. Тифлис.
ПИФК – Проблемы истории, филологии, культуры. № 2. М.:-Магнитогорск-Новосибирск.
ТАГМ – Труды Абхазского государственного музея. Сухуми, Сухум.
ТАИЯЛИ – Труды Абхазского Института языка, литературы и истории. Сухуми.

ПРИЛОЖЕНИЕ

Рисунки из отчета А.И. Джопуа

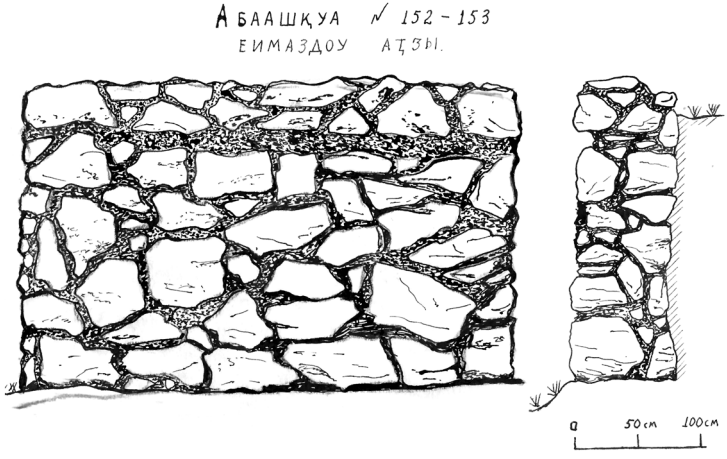

Рис. 1.

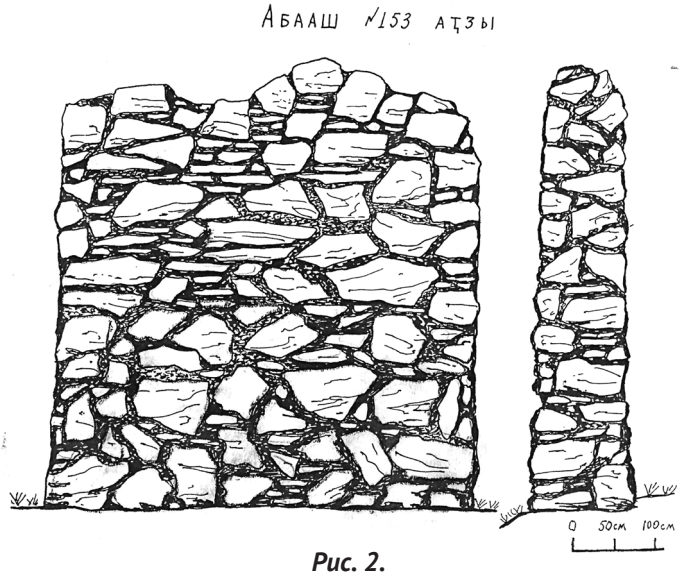

Рис. 2.

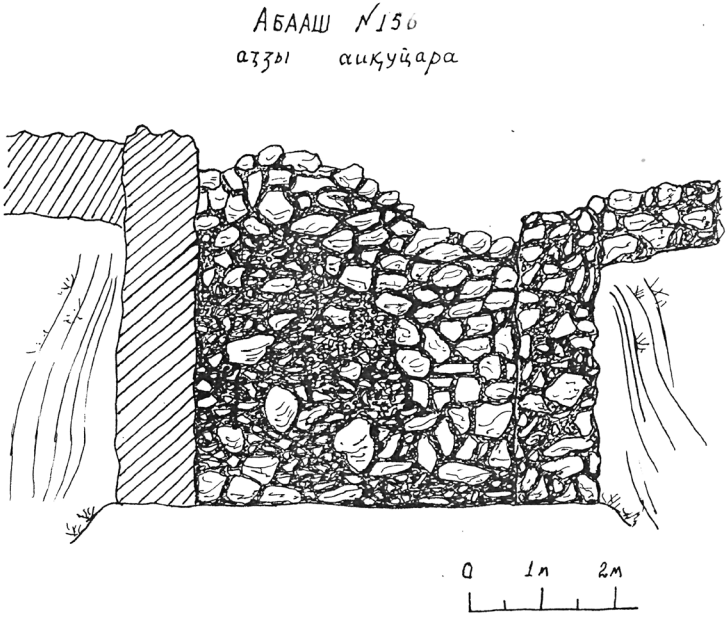

Рис. 3.

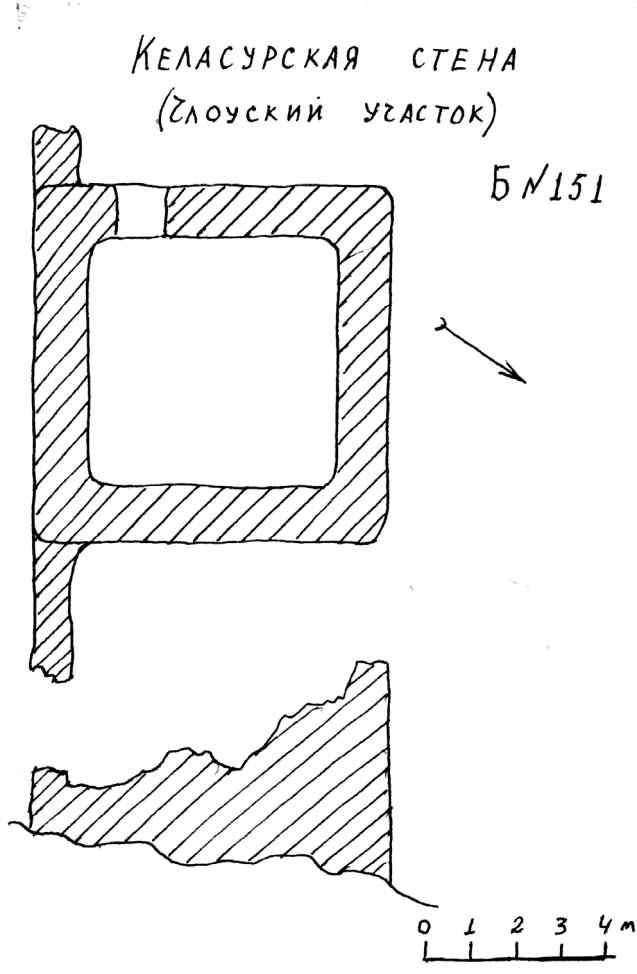

Рис. 4.

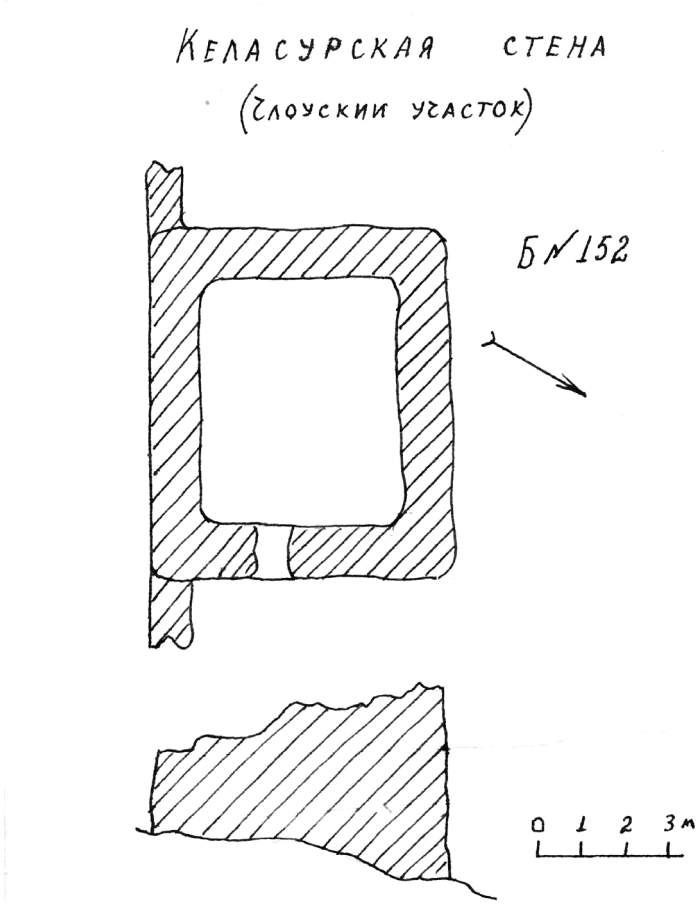

Рис. 5.

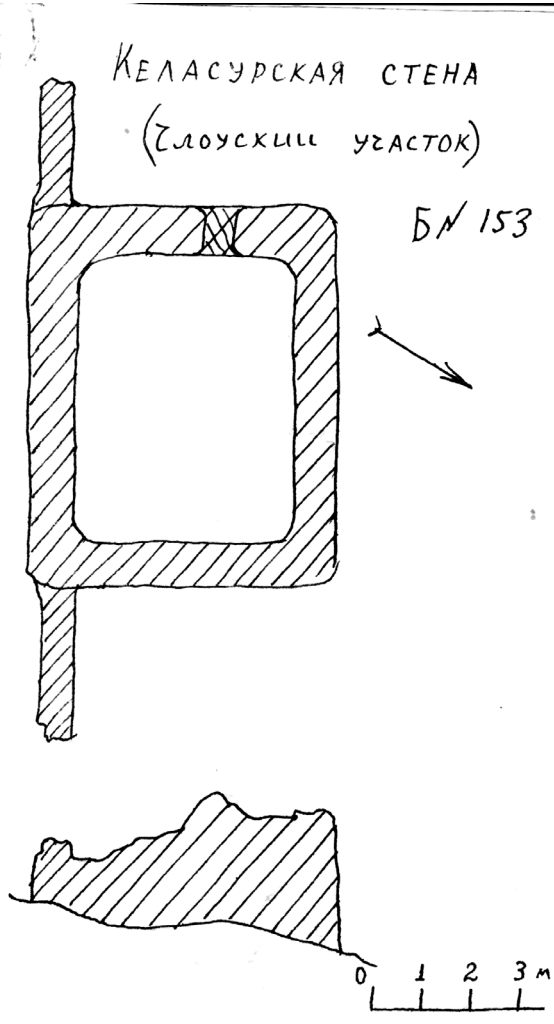

Рис. 6.

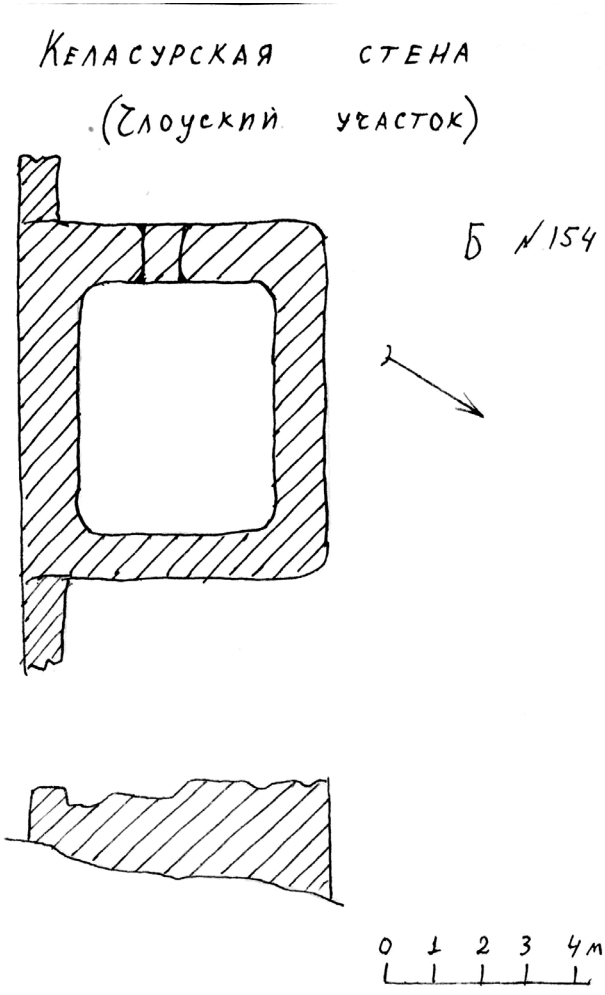

Рис. 7.

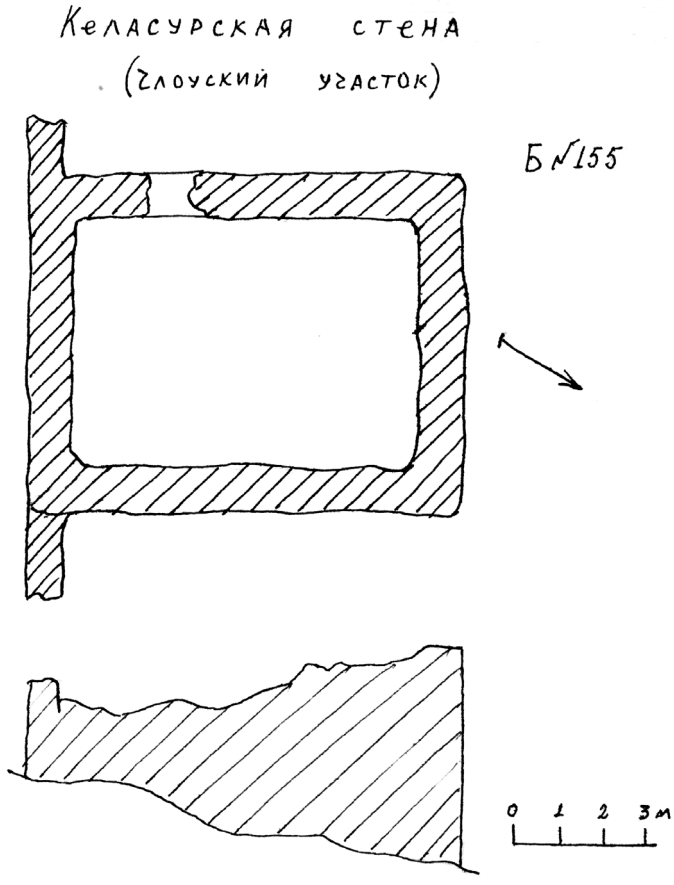

Рис. 8.

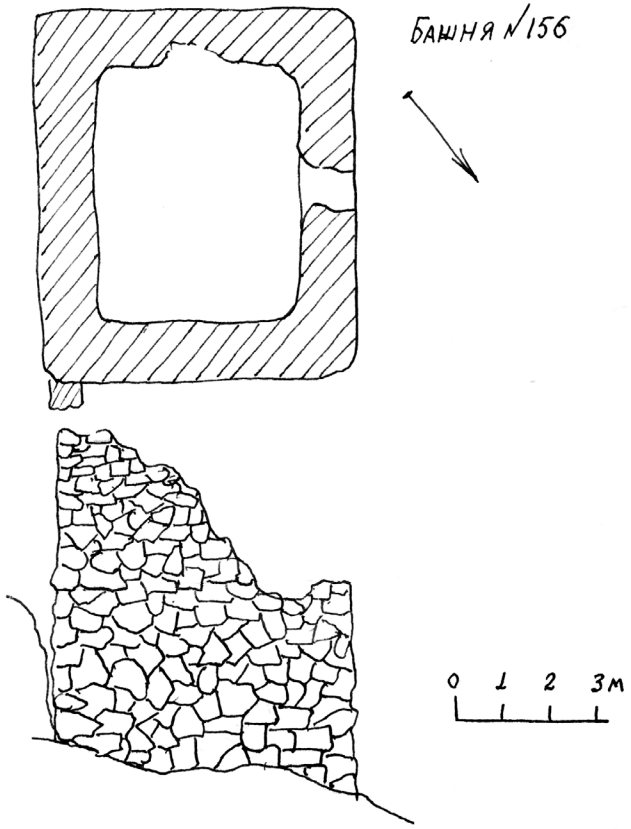

Рис. 9.

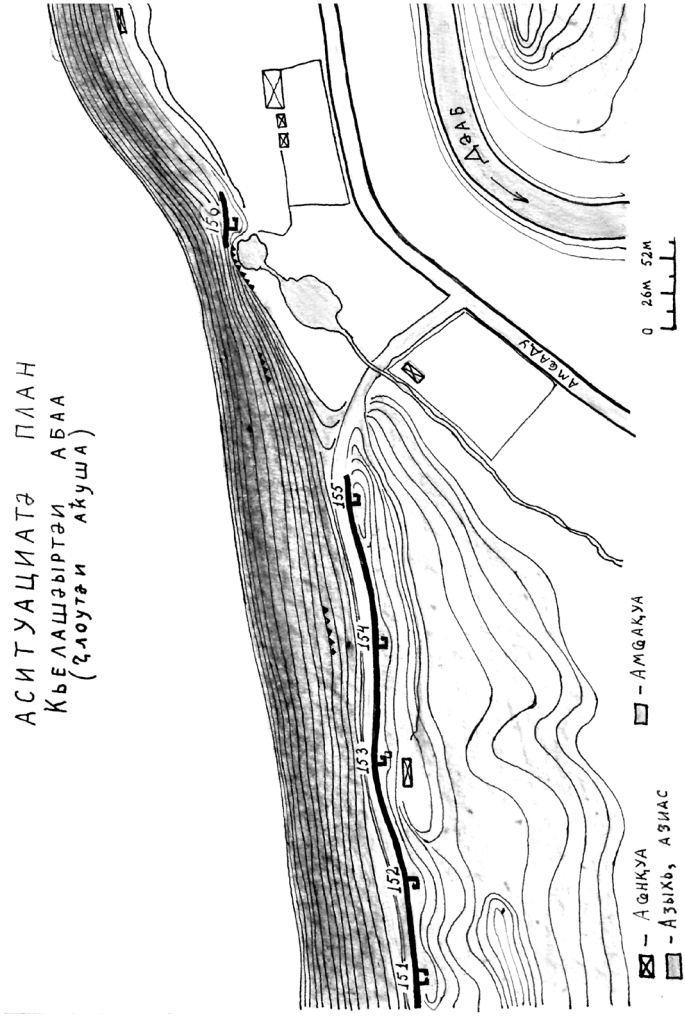
АСИТУАЦИАТӘ ПЛАН
КЬЕЛАШӘЫРТӘИ АБАА
(ҭлоутәи аҟуша)
ДӘАБ
АМҨАДУ
0 26м 52м
151
152
153
154
155
156
– АҨНҚУА
– Азыхь, азиас
– АМҨАҚУА

Рис. 10.

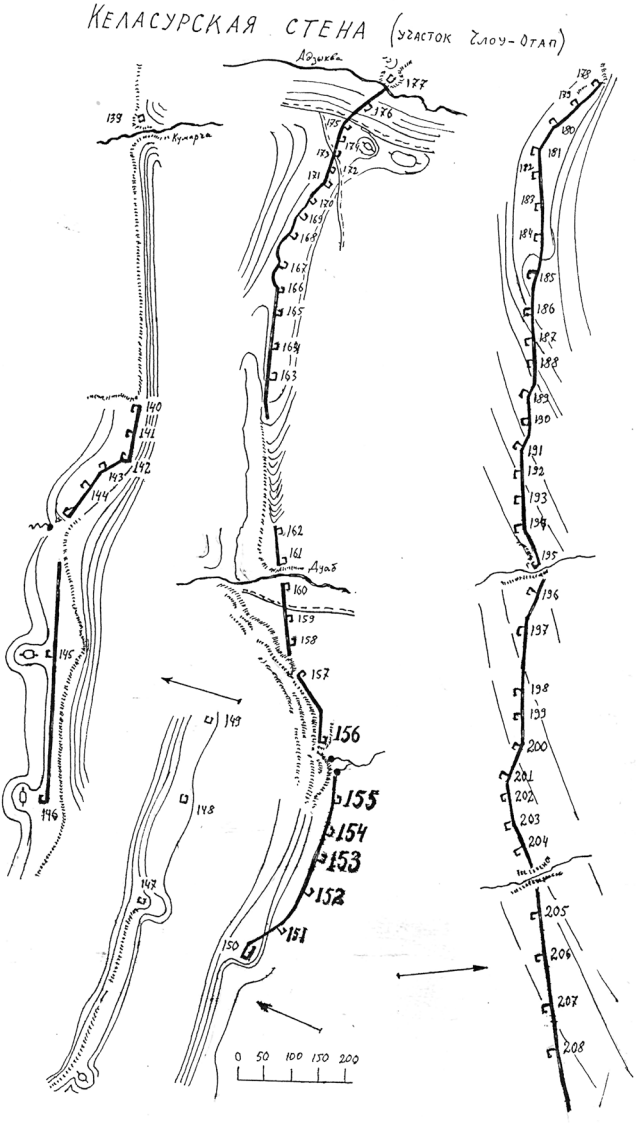
КЕЛАСУРСКАЯ СТЕНА (участок Члоу-Отап)
Адзыква
Кумарка
Дуаб
0 50 100 150 200

Рис. 11.

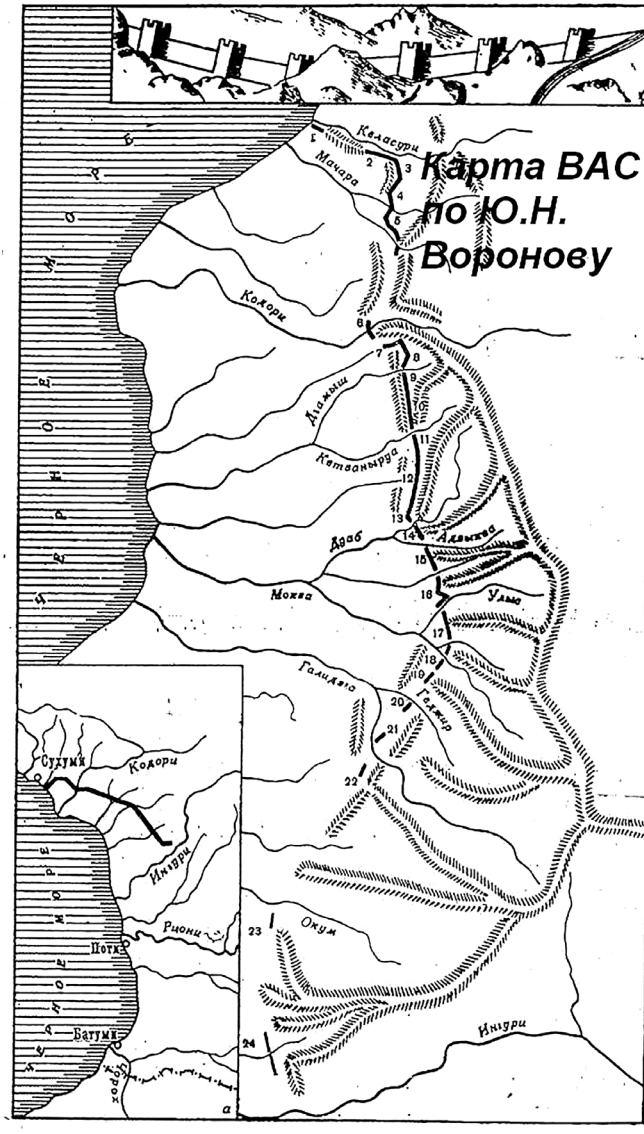
Карта ВАС
по Ю.Н.
Воронову
Келасури
Мачара
Кодори
Дзамыш
Кетванырда
Дзаб
Адзыква
Моква
Улыс
Галидзга
Гаджир
Окум
Ингури
Сухумя
Кодори
Ингури
Рионы
Поти
Батуми
Чорох
Черное море

Рис. 12.

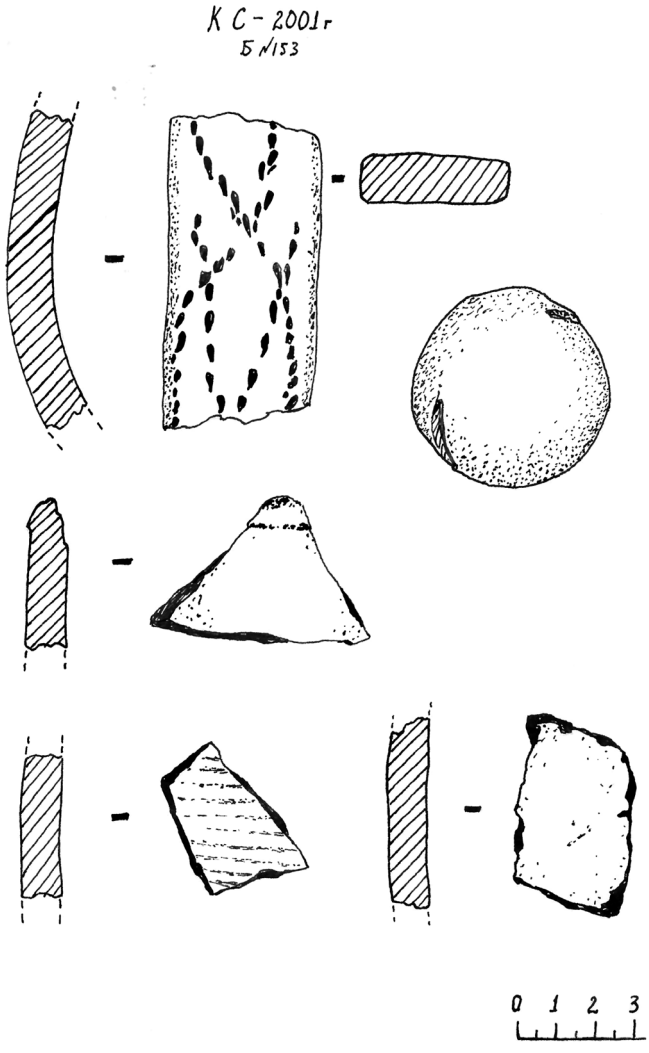

Рис. 13.

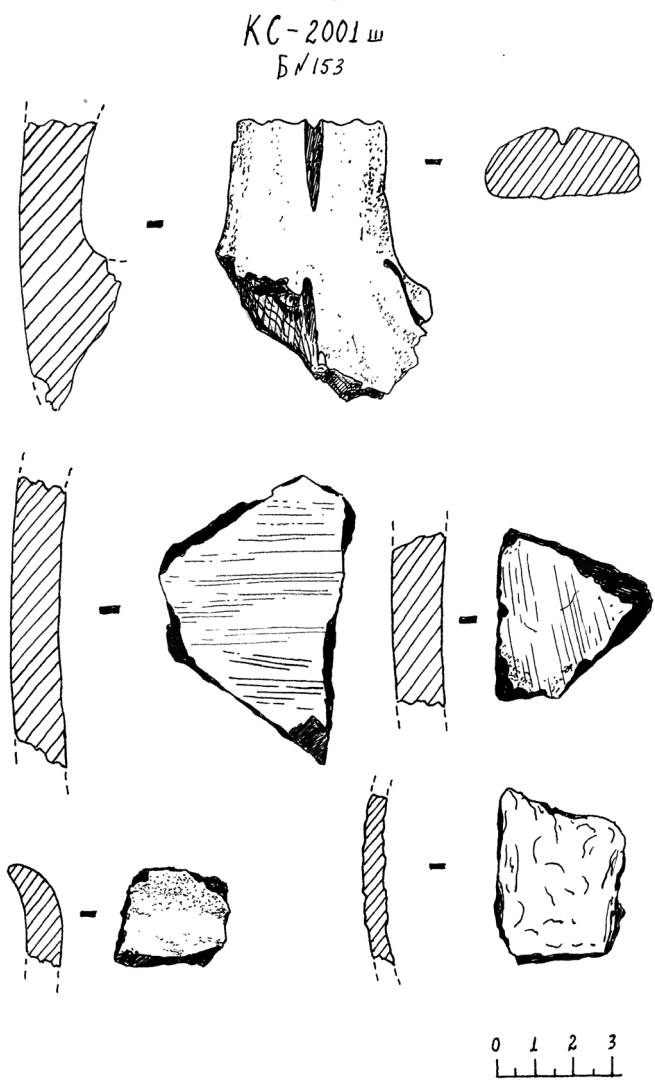

Рис. 14.

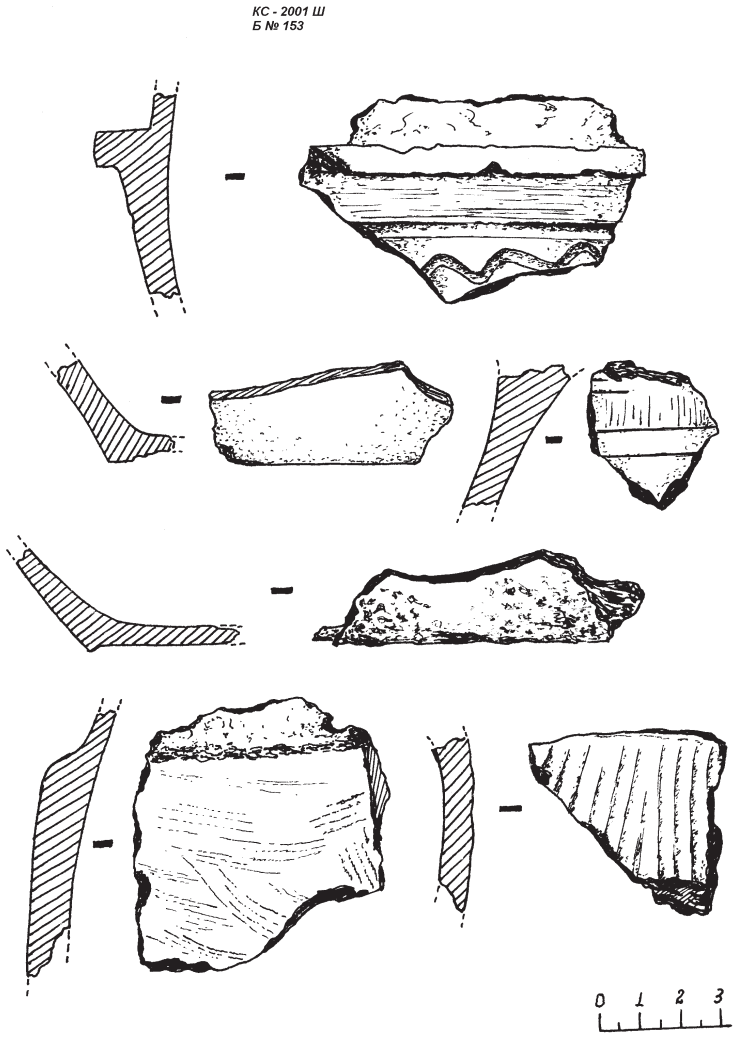

Рис. 15.

ИЛЛЮСТРАЦИИ

(Схемы, карты)

1. Стена на карте Ламберти («Murus sexginta millibus Passum ad coeveendos Abascoru incursus»).

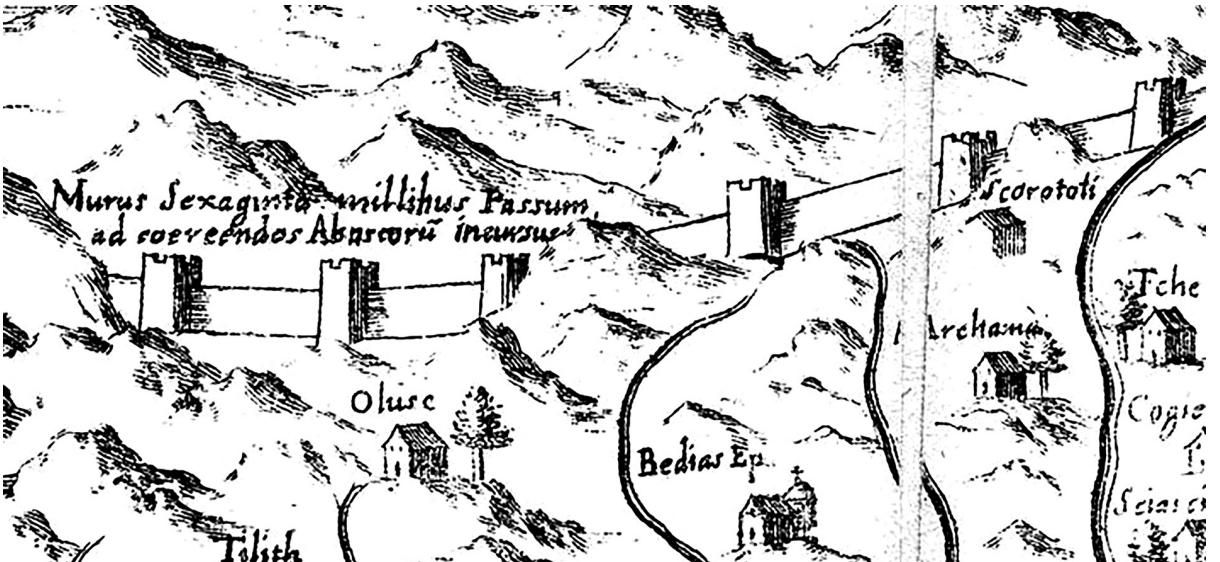

2. Стена на карте Ламберти («Murus sexginta millibus Passum ad coeveendos Abascoru incursus»). (увеличение).

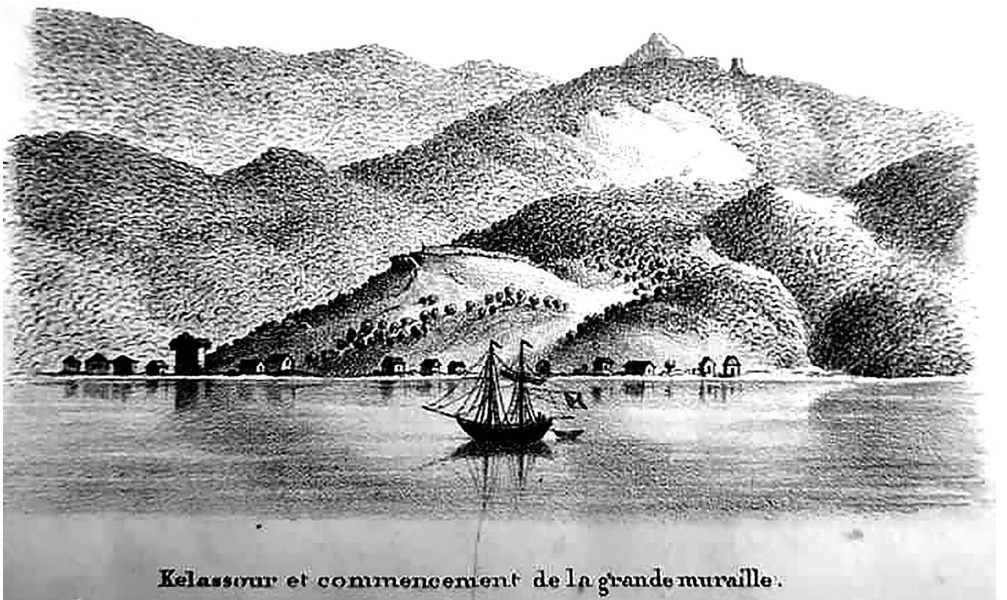

3. Келасур, рисунок Дюбуа де Монпере. Из атласа Дюбуа де Монпере «Путешествие по Кавказу». Видна приморская башня и Тхубынский участок ВАС.



Великая Абхазская стена. Келасурская (Приморская) башня (открытка 1920-х гг.)



Великая Абхазская стена. Келасурская (Приморская) башня (открытка 1920-х гг.)

4. Великая Абхазская стена. Келасурская (Приморская) башня (открытки 1920-х гг.) (из книги И.Г. Штриттер «Авасгика. Апсилика. Мисимианика. Новый-Афон, 2011).

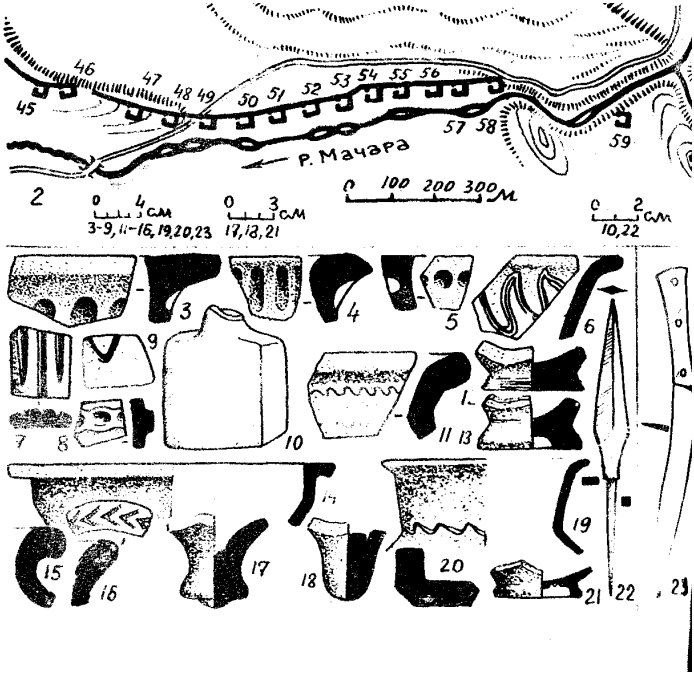

5. План цепи башен ВАС у входа в Пацхирское (Ольгинское) ущелье и находки на территории Багмаранской крепости (рисунок и описания взяты из книги Ю.Н. Воронова «Древности Военно-Сухумской дороги». Сухуми, 1977).

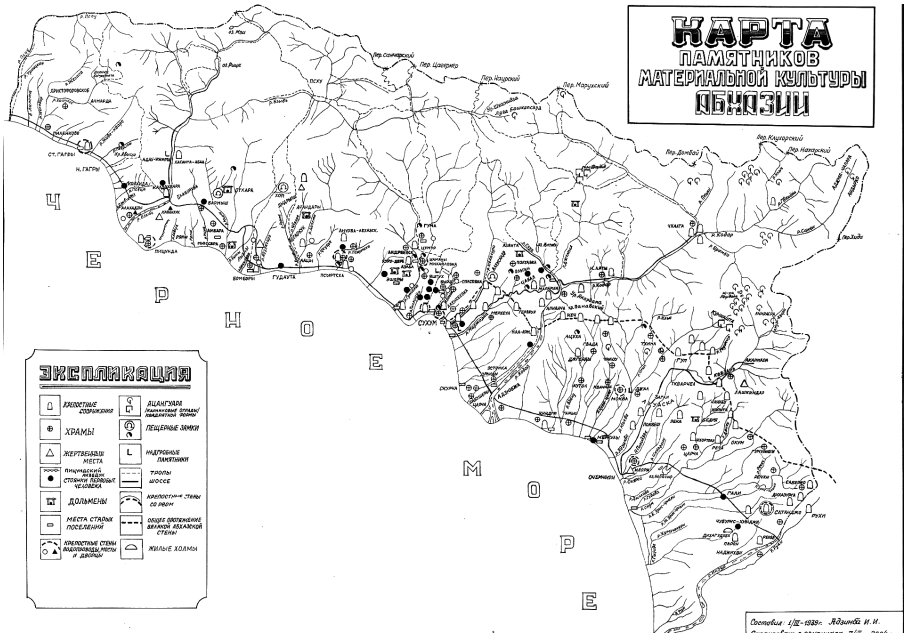

6. Расположение ВАС на первой абхазской карте памятников материальной культуры Абхазии, составленной в 30 годы XX в. И.Е. Адзинба.

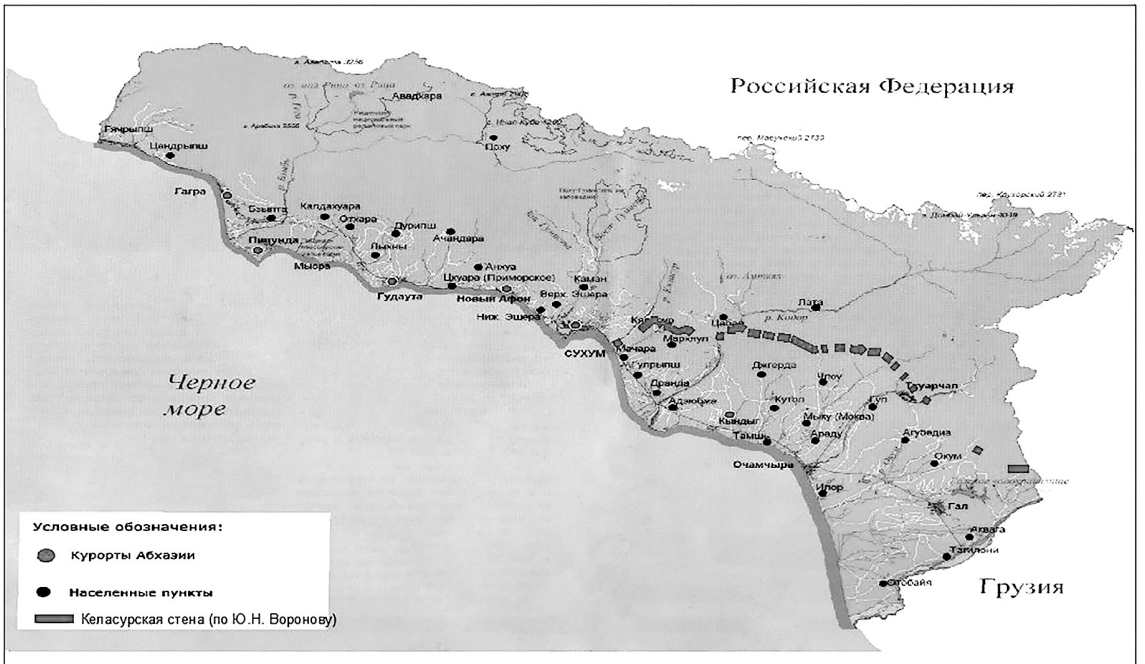

7. Локализация ВАС на карте Восточной Абхазии (по Ю.Н. Воронову).

ФОТОГРАФИИ ИЗ ЛИЧНЫХ АРХИВОВ АВТОРОВ



1. Перед началом разведывательных работ (авторы). Приморская башня №1.



2. Вид на отходящую от Приморской башни №1 стену.



3. Вид на кладку стены, идущей от моря (с. Мачара, Гульрипшский р-н).



4. Вид с севера на кладку отходящей от Приморской башни №1 в сторону гор. (с. Мачара).



5. Остатки кладки стены ВАС на участке Гуада-Аймара-Отап. (Очамчырский р-н).



6. Остатки кладки стены ВАС на участке Гуада-Аймара-Отап.



7. Остатки кладки стены ВАС на участке Гуада-Аймара-Отап.



8. Разрушенная башня ВАС на участке Гуада-Аймара-Отап.



9. Разрушенная башня ВАС на участке Гуада-Аймара-Отап.



10. Разрушенная башня ВАС на участке Гуада-Аймара-Отап.



11. Дорога, идущая вдоль ВАС на участке Гуада-Аймара-Отап. (Очамчырский р-н).



12. Дорога идущая вдоль ВАС на участке Гуада-Аймара-Отап.



13. Дорога идущая вдоль ВАС на участке Гуада-Аймара-Отап.



14. Развалины башни ВАС в с. Отап (Очамчырский р-н).

ОГЛАВЛЕНИЕ

Предисловие 3

Часть 1. Письменные источники 6

Часть 2. Историография 18

Часть 3. Исследования
Великой Абхазской стены и полемика 40

Часть 4. Новые археологические исследования Великой
Абхазской стены 52

Часть 5. Предания абхазов о Великой стене 71

Заключение 77

Библиография 81

Список сокращений 91

Приложение 92

Иллюстрации 106

Фотографии из личных
архивов авторов 113